





PERGOLA BIOCLIMATICA

GA802196-DGRE (3x4m)
GA802195-DGRE (3x3m)

Essenziale nelle linee e contemporanea nel design, questa pergola bioclimatica autoportante in acciaio è pensata per creare uno spazio esterno accogliente, funzionale e ben definito. Le lamelle orientabili con comando manuale consentono di regolare facilmente luce, ombreggiatura e passaggio dell'aria.
Che si tratti di un pranzo all'ombra, di una pausa rilassante nelle ore più calde o di una serata in compagnia, questa pergola permette di creare un ambiente dedicato al comfort e alla convivialità, valorizzando lo spazio esterno con uno stile moderno e discreto.

Accessori a pagina 65-74

BIOCLIMATIC PERGOLA

GA802196-DGRE (3x4m)
GA802195-DGRE (3x3m)

Essential in its lines and contemporary in design, this freestanding bioclimatic pergola in steel is designed to create a welcoming, functional and well-defined outdoor space. The manually adjustable louvres allow you to easily control light, shade and airflow.
Whether for enjoying lunch in the shade, relaxing during the warmer hours or spending an evening with family and friends, this pergola creates a comfortable and inviting setting, enhancing any outdoor space with its modern and understated style.

Accessories on page 65-74

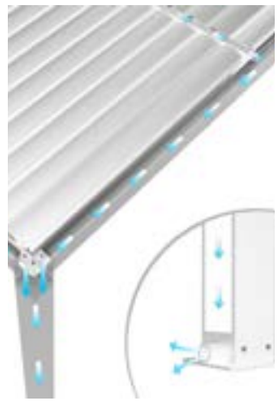

Sistema di deflusso dell'acqua
Outflow system of integrated water

GA802196-DGRE
PERGOLA BIOCLIMATICA MANUALE STELL
3x4

Struttura in metallo grigio scuro copertura a lamelle frangisole orientabili a movimentazione manuale.

GA802196-DGRE
BIOCLIMATIC PERGOLA MANUAL STELL
3x4

Dark grey metal structure with manually adjustable louvered sun-shading roof.

DGRE
grigio scuro
dark grey

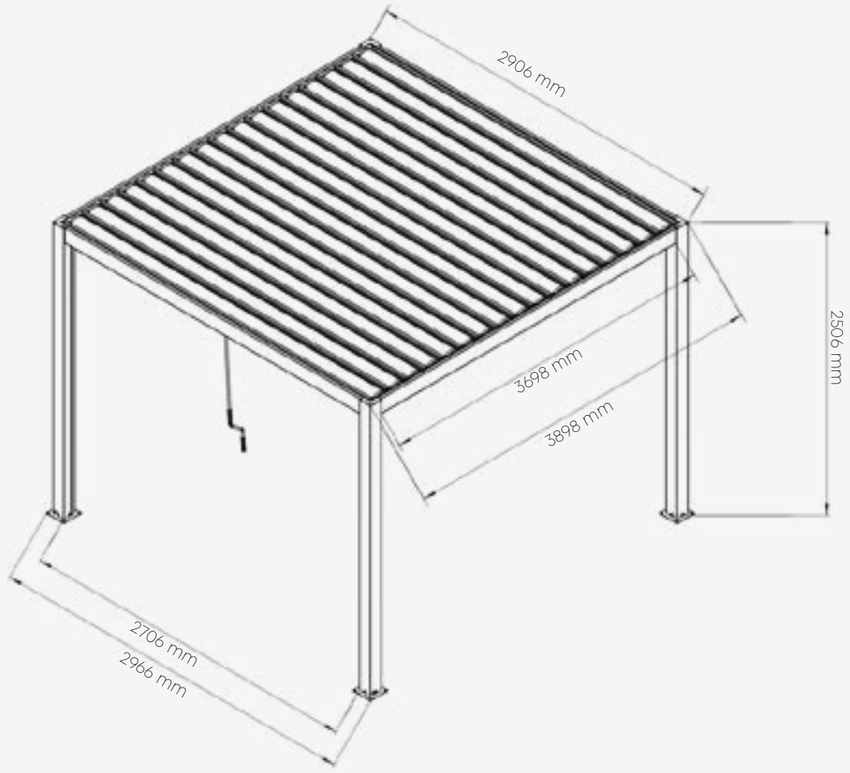

	disegni drawings	spessore thickness	dimensioni dimensions
pali verticali standing pole		0,8 mm	2500x100x100 mm
travi beams		1 mm	31x120 mm
lamelle frangisole sunshade slats		0,5 mm	181x35 mm
Piastra di base della colonna Base palte of column		4 mm	160x160 mm
profilo profile		0,5 mm	58x34 mm

Dimensioni totali:
mm 3958 x 2966 x 2500 h

Pali portanti:
mm 100 x 100 x 2500 h
spessore alluminio: mm 0,8

Travi:
mm 31 x 120
spessore alluminio: mm 1

Lamelle frangisole:
mm 181 x 35
spessore alluminio: mm 0,5

Basi di ancoraggio: mm 160 x 160
spessore alluminio: mm 4

Profilo: mm 58 x 34
spessore alluminio: mm 0,5

Total dimensions:
mm 3958 x 2966 x 2500 h

Column:
mm 100 x 100 x 2500 h
aluminum thickness mm 0,8

Beams:
mm 31 x 120
aluminum thickness mm 1

Louver-slat: mm 181 x 35 mm
aluminum thickness: mm 0,5

Base plate: mm 160 x 160
aluminum thickness: mm 4

Profile: mm 58 x 34
aluminum thickness: mm 0,5

GA802195-DGRE
PERGOLA BIOCLIMATICA MANUALE STELL
3x3

Struttura in metallo grigio scuro copertura a lamelle frangisole orientabili a movimentazione manuale.

GA802195-DGRE
BIOCLIMATIC PERGOLA MANUAL STELL
3x3

Dark grey metal structure with manually adjustable louvered sun-shading roof.

DGRE
grigio scuro
dark grey

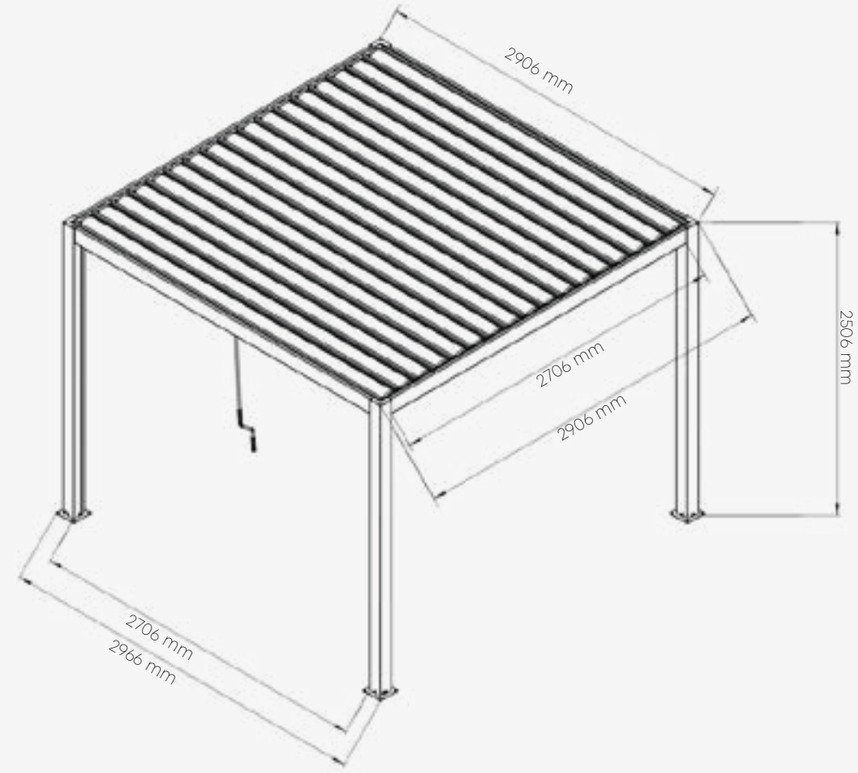

	disegni drawings	spessore thickness	dimensioni dimensions
pali verticali standing pole		0,8 mm	2500x100x100 mm
travi beams		1 mm	31x120 mm
lamelle frangisole sunshade slats		0,5 mm	181x35 mm
Piastra di base della colonna Base palte of column		4 mm	160x160 mm
profilo profile		0,5 mm	58x34 mm

Dimensioni totali:
mm 2906 x 2966 x 2500 h

Pali portanti:
mm 100 x 100 x 2500 h
spessore alluminio: mm 0,8

Travi:
mm 31 x 120
spessore alluminio: mm 1

Lamelle frangisole:
mm 181 x 35
spessore alluminio: mm 0,5

Basi di ancoraggio: mm 160 x 160
spessore alluminio: mm 4

Profilo: mm 58 x 34
spessore alluminio: mm 0,5

Total dimensions:
mm 2906 x 2966 x 2500 h

Column:
mm 100 x 100 x 2500 h
aluminum thickness mm 0,8

Beams:
mm 31 x 120
aluminum thickness mm 1

Louver-slat: mm 181 x 35 mm
aluminum thickness: mm 0,5

Base plate: mm 160 x 160
aluminum thickness: mm 4

Profile: mm 58 x 34
aluminum thickness: mm 0,5