

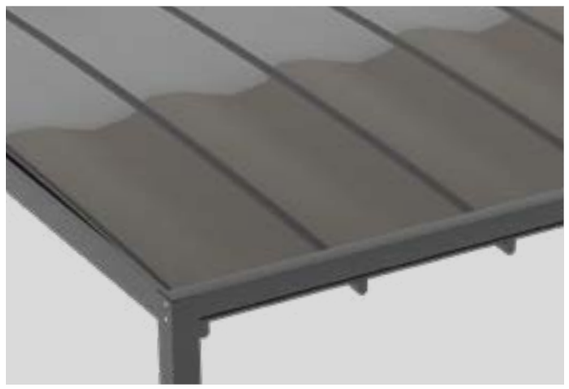

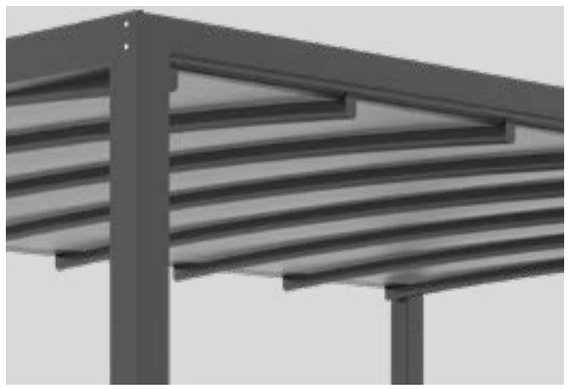

Copertura in PVC
PVC cover

PERGOLA RETRATTILE MOTORIZZATA CON LED

GA802180-DGRE (3x4m)
GA802180-BIAN (3x4m)

GA802179-DGRE (3x3m)
GA802179-BIAN (3x3m)

Questa pergola bioclimatica in alluminio con sistema retrattile integrato, consente di regolare la copertura, offrendo protezione variabile contro sole o pioggia leggera.
La sua funzionalità e la sua linea minimale la rendono particolarmente adatta per terrazze, giardini o spazi outdoor dove si cerca un equilibrio tra praticità e stile.
Il sistema integrato di illuminazione a LED contribuisce a rendere lo spazio esterno confortevole e piacevole in ogni momento.
Scelta indicata per chi desidera un complemento distinto e funzionale per il proprio spazio esterno.

Accessori a pagina 65-74

BIOCLIMATIC PERGOLA WITH RETRACTABLE SYSTEM

GA802180-DGRE (3x4m)
GA802180-BIAN (3x4m)

GA802179-DGRE (3x3m)
GA802179-BIAN (3x3m)

This bioclimatic aluminum pergola with an integrated retractable system allows you to adjust the cover, providing variable protection against sunlight or light rain.
Its functionality and minimalist design make it particularly suitable for terraces, gardens or outdoor spaces where a balance between practicality and style is desired.
The integrated LED lighting system makes the outdoor space comfortable, appealing and enjoyable at all times.
An ideal choice for those seeking a distinctive and functional addition to their outdoor area.

Accessories on page 65-74



GA802180-DGRE
GA802180-BIAN
PERGOLA RETRATTILE MOTORIZZATA CON LED
3x4

Struttura in alluminio
copertura retrattile in PVC
a movimentazione elettrica.

GA802180-DGRE
GA802180-BIAN
BIOCLIMATIC PERGOLA WITH RETRACTABLE SYSTEM
3x4

Aluminum structure
retractable PVC cover
electrically operated.

DGRE
grigio scuro
dark grey

BIAN
bianco
white

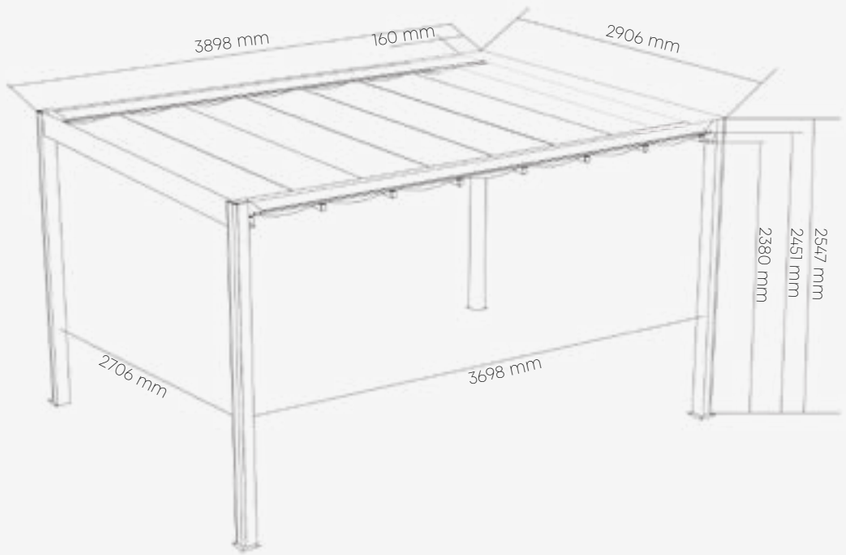

Possibilità di montare i laterali GA802112 (per i lati da 4M) con l'ausilio delle staffe GA802185.
Pag. 66

Option to mount side panels GA802112 (for the 4m sides) using brackets GA802185.
Pag. 66



copertura in PVC
PVC cover

	Disegni Drawings	Spessore Thickness	Dimensioni Dimensions
Trave Beam	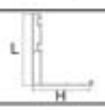	1,3 mm	167x135 mm
pali verticali standing pole	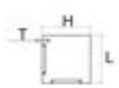	1,3 mm	100x100 mm
Binario guide rail	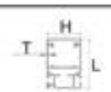	1,2 mm	96x65 mm
travi del telo sheet beams		1 mm	45x35 mm
Basi di ancoraggio Bases of the poles	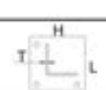	6 mm	130x130 mm

Dimensioni totali:
mm 3898 x 2906 x 2547 h

Pali portanti:
mm 100 x 100 x 2547 h
spessore alluminio: mm 1,3

Basi di ancoraggio: mm 130 x 130

Total dimensions:
mm 3898 x 2906 x 2547 h

Load-bearing poles:
mm 100 x 100 x 2547 h
aluminum thickness: mm 1.3

Anchor bases: mm 130 x 130

GA802179-DGRE
GA802179-BIAN
PERGOLA RETRATTILE MOTORIZZATA CON LED
3x3

Struttura in alluminio
copertura retrattile in PVC
a movimentazione elettrica.

GA802179-DGRE
GA802179-BIAN
RETRACTABLE PERGOLA MOTORIZED WITH LED
3x3

Aluminum structure
retractable PVC cover
electrically operated.

DGRE
grigio scuro
dark grey

BIAN
bianco
white

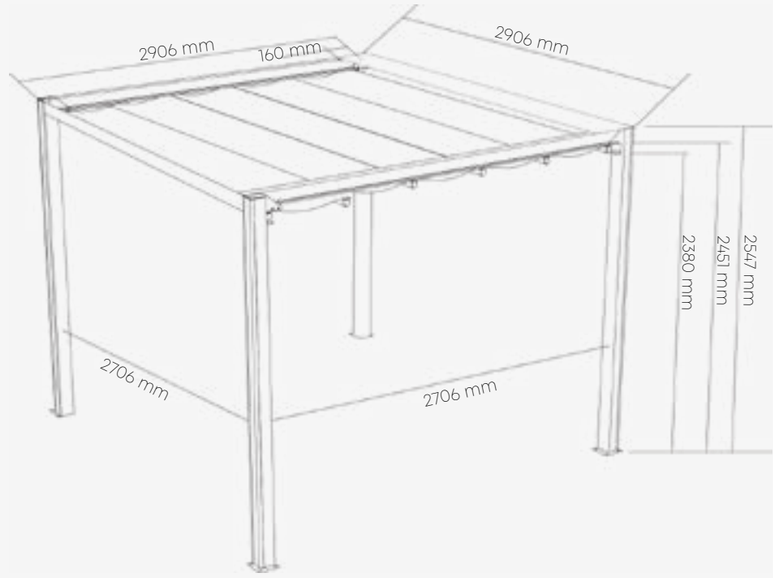

Possibilità di montare i laterali GA802111 (su due lati) con l'ausilio delle staffe GA802185
Pag. 66

Option to mount side panels GA802111 (on two sides) using brackets GA802185
Pag. 66



copertura in PVC
PVC cover

	Disegni Drawings	Spessore Thickness	Dimensioni Dimensions
Trave Beam	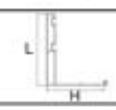	1,3 mm	167x135 mm
pali verticali standing pole		1,3 mm	100x100 mm
Binario guide rail	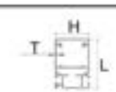	1,2 mm	96x65 mm
travi del telo sheet beams		1 mm	45x35 mm
Basi di ancoraggio Bases of the poles	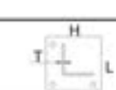	6 mm	130x130 mm

Dimensioni totali:
mm 2906 x 2906 x 2547 h

Pali portanti:
mm 100 x 100 x 2547 h
spessore alluminio: mm 1,3

Basi di ancoraggio: mm 130 x 130

Total dimensions:
mm 2906 x 2906 x 2547 h

Load-bearing poles:
mm 100 x 100 x 2547 h
aluminum thickness: mm 1.3

Anchor bases: mm 130 x 130