

PERGOLA RETTRATTILE MOTORIZZATA CON LED

GA802188-DGRE (4x4m)

Questa pergola bioclimatica è la soluzione ideale per valorizzare giardini spaziosi, terrazze ampie e aree dedicate alla convivialità, offrendo un ambiente protetto e confortevole in ogni momento della giornata.
La struttura in alluminio assicura solidità, resistenza agli agenti atmosferici e lunga durata, con il vantaggio di una manutenzione ridotta.
Il sistema di lamelle motorizzate orientabili e retrattili rappresenta il vero cuore del progetto: consente di regolare facilmente luce e ventilazione, oppure di aprire completamente la copertura per godere del cielo e della luminosità naturale. Un controllo pratico e intuitivo che rende lo spazio adattabile alle diverse condizioni meteo e alle esigenze quotidiane.
L'illuminazione LED integrata completa l'esperienza, creando un'atmosfera accogliente anche la sera, ideale per cene all'aperto e momenti di relax.

RETRACTABLE PERGOLA MOTORIZED WITH LED

GA802188-DGRE (4x4m)

This bioclimatic pergola is ideal for enhancing large gardens, spacious terraces and social areas, offering a comfortable and sheltered environment throughout the day. The aluminium structure ensures strength, weather resistance and long-lasting durability, while requiring minimal maintenance.
Its key feature is the system of motorised adjustable and retractable louvres, which allow you to easily control light and airflow or fully open the roof to enjoy the sky and natural brightness. An intuitive control system makes it easy to adapt the space to changing weather conditions and everyday needs.
Integrated LED lighting completes the experience, creating a warm and inviting atmosphere in the evening, perfect for outdoor dinners, and relaxation moments.



Con telecomando per il controllo dell'apertura e della chiusura delle lamelle frangisole e per l'accensione e lo spegnimento del LED.

With remote control for the opening and closing of sunshade slats and for turning the LED on and off.

Accessori a pagina 65-74

Accessories on page 65-74

GA802188-DGRE PERGOLA RETRATTILE MOTORIZZATA 4X4

Struttura interamente in alluminio, leggera e antiruggine.
Tetto con lamelle orientabili e sistema di apertura motorizzato e retrattile.
Illuminazione LED integrata.

GA802188-DGRE RETRACTABLE AND MOTORIZED PERGOLA 4x4

Lightweight, rustproof, all-aluminum construction.
Roof with adjustable slats and a motorized, retractable opening system.
Integrated LED lighting.

DGRE
grigio scuro
dark grey

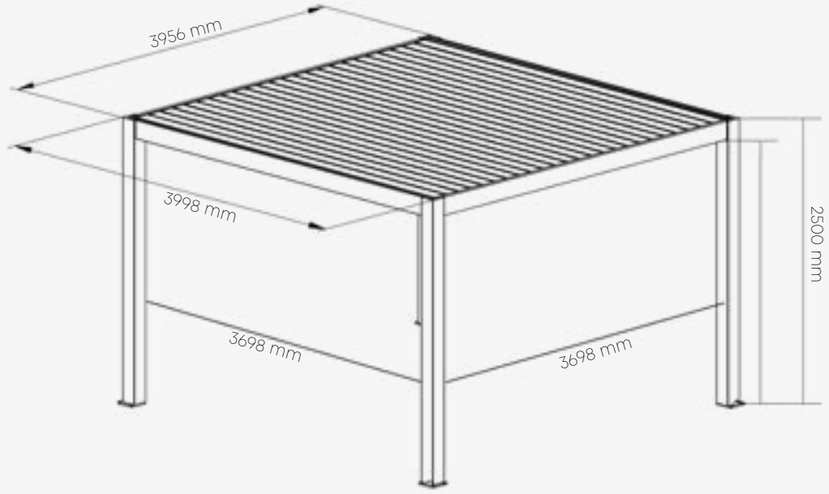

	Disegni Drawings	Spessore Thickness	Dimensioni Dimensions
Pali verticali Vertical poles	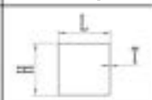	1,7 mm	150 x 150 mm
Travi Beams	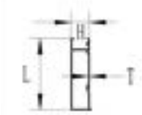	1,8 mm	175 x 40 mm
Lamelle frangisole Sunshade slats		1,2 mm	181 x 140 mm
grondaia gutter		1,4 mm	82 x 55 mm

Dimensioni totali:
mm 4056 x 4098 x 2500 h

Pali portanti:
mm 150 x 150 x 2500 h
spessore alluminio: mm 1,7

Basi di ancoraggio: mm 170 x 170

Travi perimetrali:
mm 175 x 40
spessore alluminio mm 1,8

Lamelle frangisole:
mm 181 x 140
spessore alluminio: mm 1,2

Total dimensions:
mm 4056 x 4098 x 2500 h

Load-bearing poles:
mm 150 x 150 x 2500 h
aluminum thickness: mm 1.7

Anchor bases: mm 170x170

Perimeter beams:
mm 175 x 40
spessore alluminio mm 1,8

Sunblind slats:
mm 181 x 140
spessore alluminio: mm 1,2