



PERGOLA BIOCLIMATICA MOTORIZZATA CON LED PREMIUM

GA802197-DGRE (6x4m)
GA802198-DGRE (5x3m)

Elegante nelle linee e contemporanea nel design, questa pergola bioclimatica autoportante della linea Premium, totalmente in alluminio è pensata per creare un ampio spazio outdoor confortevole e funzionale. Le lamelle orientabili con apertura motorizzata permettono di regolare facilmente luce, ombreggiatura e passaggio dell'aria, adattando la copertura alle diverse esigenze. L'illuminazione LED integrata consente di vivere lo spazio anche nelle ore serali, creando un'atmosfera piacevole e accogliente.

Accessori a pagina 65-74

PERGOLA BIOCLIMATICA MOTORIZZATA CON LED PREMIUM

GA802197- DGRE (6x4m)
GA802198-DGRE (5x3m)

Elegant in its lines and contemporary in design, this Premium 6x4 m freestanding bioclimatic pergola, made entirely of aluminium, is designed to create a spacious, comfortable and functional outdoor living area. The adjustable louvres with motorised operation allow you to easily control sunlight, shade and airflow, adapting the roof to different needs throughout the day.
The integrated LED lighting makes it possible to enjoy the outdoor space even in the evening, creating a pleasant and welcoming atmosphere.

Accessories on page 65-74





GA802197-DGRE
PERGOLA BIOCLIMATICA MOTORIZZATA CON LED PREMIUM 6x4

GA802197-DGRE
BIOCLIMATIC PERGOLA MOTORIZED WITH LED PREMIUM 6x4

Struttura interamente in alluminio, leggera e antiruggine.
Tetto con lamelle orientabili e sistema di apertura motorizzato.
Illuminazione LED integrata.

Lightweight, rustproof, all-aluminum construction.
Roof with adjustable slats and a motorized opening system.
Integrated LED lighting.

DGRE
grigio scuro
dark grey

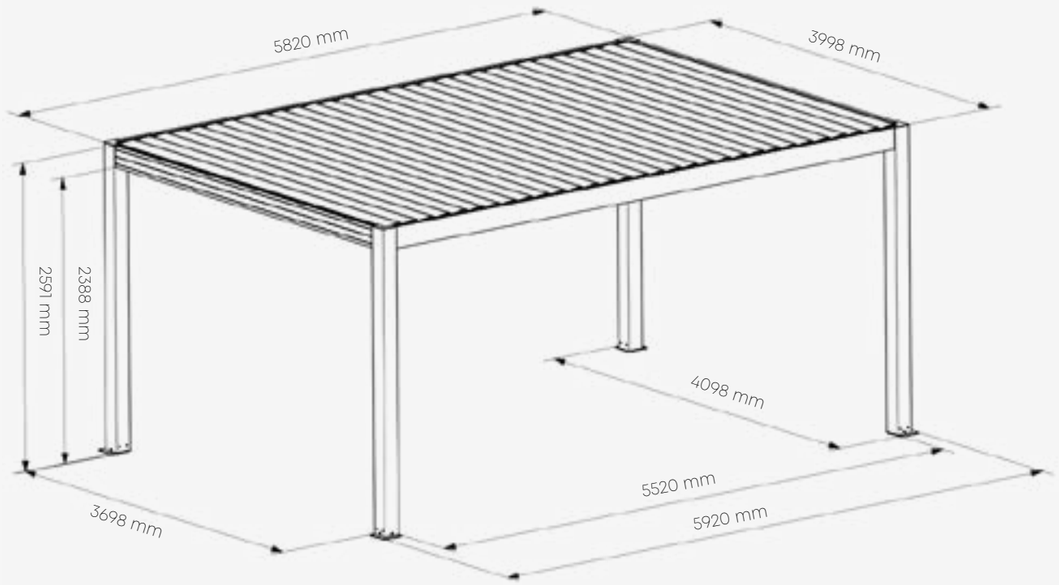

	Disegni Drawings	Spessore Thickness	Dimensioni Dimensions
Pali verticali Vertical poles	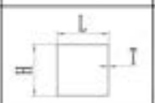	2,2 mm	150 x 150 mm
Travi Beams		2 mm	198 x 57 mm
Lamelle frangisole Sunshade slats	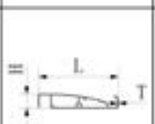	1,2 mm	200 x 35 mm
Piastra di base della colonna Base palte of column		8 mm	200 x 200 mm

Dimensioni totali:
mm 5920 x 4098 x 2500 h

Pali portanti:
mm 150 x 150 x 2591 h
spessore alluminio: mm 2,2

Basi di ancoraggio: mm 200 x 200

Travi perimetrali:
mm 198 x 57
spessore alluminio mm 2

Lamelle frangisole:
mm 200 x 35
spessore alluminio: mm 1,2

Total dimensions:
mm 5920 x 3998 x 2500 h

Load-bearing poles:
mm 150 x 150 x 2591 h
aluminum thickness: mm 2,2

Anchor bases: mm 200 x 200

Perimeter beams:
mm 198 x 57
spessore alluminio mm 2

Sunblind slats:
mm 200 x 35
spessore alluminio: mm 1,2

GA802198-DGRE
PERGOLA BIOCLIMATICA MOTORIZZATA CON LED PREMIUM 5x3

GA802198-DGRE
BIOCLIMATIC PERGOLA MOTORIZED WITH LED PREMIUM 5x3

Struttura interamente in alluminio, leggera e antiruggine.
Tetto con lamelle orientabili e sistema di apertura motorizzato.
Illuminazione LED integrata.

Lightweight, rustproof, all-aluminum construction.
Roof with adjustable slats and a motorized opening system.
Integrated LED lighting.

DGRE
grigio scuro
dark grey

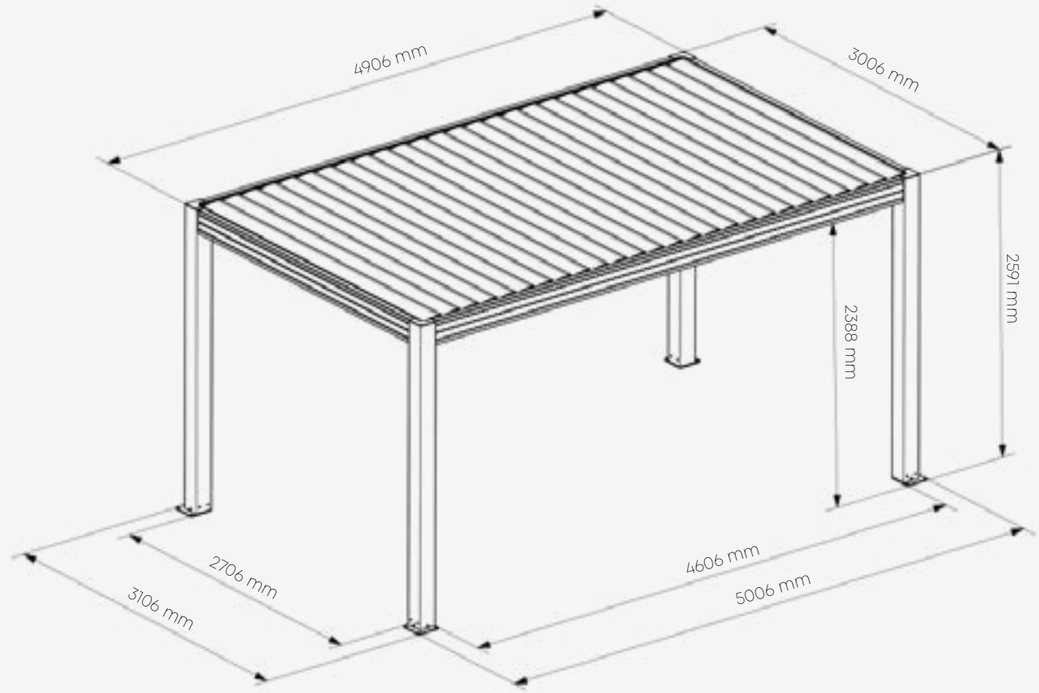

	Disegni Drawings	Spessore Thickness	Dimensioni Dimensions
Pali verticali Vertical poles	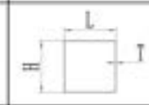	2,2 mm	150 x 150 mm
Travi Beams	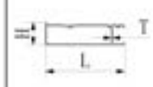	2 mm	198 x 57 mm
Lamelle frangisole Sunshade slats		1,2 mm	200 x 35 mm
Piastra di base della colonna Base palte of column		8 mm	200 x 200 mm

Dimensioni totali:
mm 5006 x 3106x 2500 h

Pali portanti:
mm 150 x 150 x 2591 h
spessore alluminio: mm 2,2

Basi di ancoraggio: mm 200 x 200

Travi perimetrali:
mm 198 x 57
spessore alluminio mm 2

Lamelle frangisole:
mm 200 x 35
spessore alluminio: mm 1,2

Total dimensions:
mm 5006 x 3106x 2500 h

Load-bearing poles:
mm 150 x 150 x 2591 h
aluminum thickness: mm 2,2

Anchor bases: mm 200 x 200

Perimeter beams:
mm 198 x 57
spessore alluminio mm 2

Sunblind slats:
mm 200 x 35
spessore alluminio: mm 1,2