

L'illuminazione a LED integrata eleva l'estetica, rendendo la pergola un elemento distintivo dell'arredo esterno che combina praticità e stile, per un'esperienza all'aperto raffinata e tecnologicamente avanzata.

The integrated LED lighting enhances the aesthetics, making the pergola a distinctive element of outdoor furniture that combines practicality and style, for a refined and technologically advanced outdoor experience.

Striscia LED integrata. Doppia lamella frangisole orientabile a 120 gradi.

Integrated LED strip. Double sunshade slat adjustable to 120 degrees.

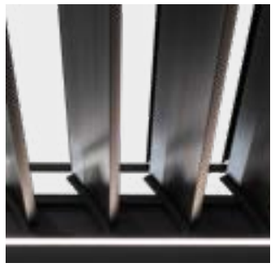



PERGOLA BIOCLIMATICA MOTORIZZATA CON LED

GA802121-DGRE (4x4m)
GA802121-BIAN (4x4m)

GA802120-DGRE (3x4m)
GA802120-BIAN (3x4m)

La pergola bioclimatica coniuga design ed efficienza, grazie a doppie lamelle che offrono una copertura lineare e pulita quando chiuse. Robuste colonne da 12 cm assicurano stabilità. La motorizzazione e l'app mobile permettono la regolazione delle lamelle fino a 120°, per un controllo personalizzato di luce e ventilazione, trasformando l'area in un'oasi di benessere.

BIOCLIMATIC PERGOLA MOTORIZED WITH LED

GA802121-DGRE (4x4m)
GA802121-BIAN (4x4m)

GA802120-DGRE (3x4m)
GA802120-BIAN (3x4m)

The bioclimatic pergola combines design and efficiency, thanks to double slats that provide a linear and clean coverage when closed. Sturdy 12 cm columns ensure stability. The motorization and the mobile app allow the adjustment of the slats up to 120°, for personalized control of light and ventilation, transforming the area into a wellness oasis.





Telecomando per il controllo dell'apertura e della chiusura delle lamelle frangisole e per l'accensione e lo spegnimento del LED.
Funzioni controllabili anche tramite APP.

Remote control for the opening and closing of sunshade slats and for turning the LED on and off. Functions can also be controlled through an APP.



Accessori a pagina 65-74

Accessories on page 65-74

GA802121-DGRE
GA802121-BIAN
PERGOLA BIOCLIMATICA MOTORIZZATA CON LED 4x4

Struttura in alluminio
copertura a lamelle frangisole orientabili a movimentazione elettrica.
Con LED e controllo da App.

GA802121-DGRE
GA802121-BIAN
BIOCLIMATIC PERGOLA MOTORIZED WITH LED 4x4

Aluminum structure with adjustable sun-shading louvre cover, electrically operated.

With LED and App control.

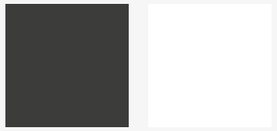

DGRE
grigio scuro
dark grey

BIAN
bianco
white

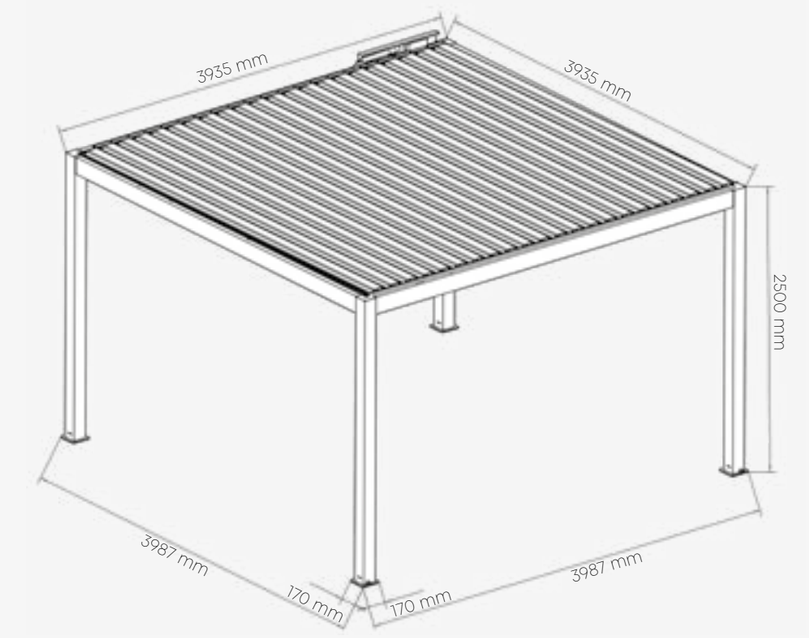



lamelle frangisole e LED
sunshade slats and LED

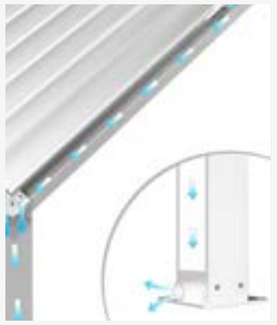

Sistema di deflusso dell'acqua
Water drainage system

	Disegni Drawings	Spessore Thickness	Dimensioni Dimensions
Pali verticali Vertical poles	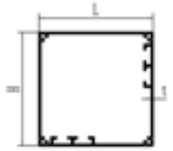	1,6 mm	2500x118x118 mm
Travi Beams	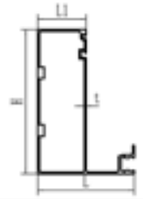	1,6 mm	3699x150x100 mm
Lamelle frangisole Sunshade slats		1,2 mm	3690x33,2x195 mm

Dimensioni totali:
mm 3935 x 3935 x 2500 h

Pali portanti:
mm 118 x 118 x 2500 h
spessore alluminio: mm 1,6

Basi di ancoraggio: mm 170 x 170

Travi perimetrali:
mm 3699 x 150 x 100
spessore alluminio mm 1,6

Lamelle frangisole:
mm 3690 x 33,2 x 195
spessore alluminio: mm 1,2

Total dimensions:
mm 3935 x 3935 x 2500 h

Load-bearing poles:
mm 118 x 118 x 2500 h
aluminum thickness: mm 1.6

Anchor bases: mm 170x170

Perimeter beams:
mm 3699 x 150 x 100
aluminum thickness: mm 1.6

Sunblind slats:
mm 3690 x 33.2 x 195
aluminum thickness: mm 1.2

GA802120-DGRE
GA802120-BIAN
PERGOLA BIOCLIMATICA MOTORIZZATA CON LED 3x4

Struttura in alluminio
copertura a lamelle frangisole orientabili a movimentazione elettrica.
Con LED e controllo da App.

GA802120-DGRE
GA802120-BIAN
BIOCLIMATIC PERGOLA MOTORIZED WITH LED 3x4

Aluminum structure with adjustable sun-shading louvre cover, electrically operated.

With LED and App control.



DGRE
grigio scuro
dark grey

BIAN
bianco
white

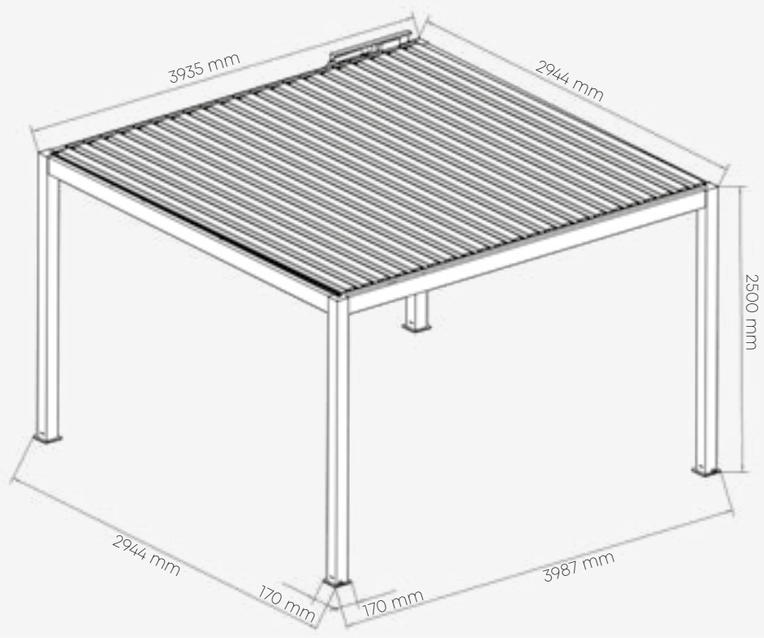



Comando apertura-chiusura lamelle e accensione LED
Slat opening-closing control and LED switching



Motore
Motor

	disegni drawings	spessore thickness	Dimensioni Dimensions
pali verticali vertical poles	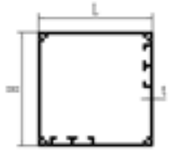	1,6 mm	118 x 118 mm
travi beams	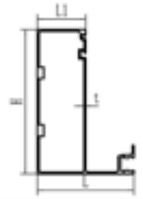	1,6 mm	3699x150x100 mm e 2708x150x100 mm
lamelle frangisole sunshade slats		1,2 mm	2700x33,2x195 mm

Dimensioni totali:
mm 3935 x 2944 x 2500 h

Pali portanti:
mm 118 x 118 x 2500 h
spessore alluminio: mm 1,6

Basi di ancoraggio: mm 170 x 170

Travi perimetrali:
mm 3699 x 150 x 100
e 2708 x 150 x 100
spessore alluminio mm 1,6

Lamelle frangisole:
mm 2700 x33,2 x 195
spessore alluminio: mm 1,2

Total dimensions:
mm 3935 x 2944 x 2500 h

Load-bearing poles:
mm 118 x 118 x 2500 h
aluminum thickness: mm 1.6

Anchor bases: mm 170x170

Perimeter beams:
mm 3699 x 150 x 100
e 2708 x 150 x 100

aluminum thickness: mm 1.6

Sunblind slats: mm 2700 x 33.2 x 195
aluminum thickness: mm 1.2