PERGOLA BIOCLIMATICA

GA802187-DGRE (2x3m)

Elegante nelle proporzioni e curata nei dettagli, questa pergola bioclimatica in alluminio 2x3 m è perfetta per terrazze e piccoli giardini, offre un equilibrio ideale tra protezione dal sole e piacevole circolazione dell'aria.
La struttura interamente in alluminio garantisce stabilità, resistenza agli agenti atmosferici e una lunga durata nel tempo, senza richiedere particolari interventi di manutenzione.
La copertura con lamelle orientabili a comando manuale permette di gestire facilmente la luminosità e la ventilazione, adattando l'ambiente alle diverse esigenze della giornata.

Le linee essenziali e contemporanee valorizzano qualsiasi contesto outdoor, integrandosi con naturalezza sia in ambienti moderni che più classici.

Accessori a pagina 65-74

BIOCLIMATIC PERGOLA

GA802187-DGRE (2x3m)

Elegant in its proportions and refined in every detail, this 2x3 m aluminium bioclimatic pergola is ideal for terraces and compact gardens, it offers the perfect balance between sun protection and natural airflow.
The fully aluminium structure ensures strength, weather resistance and long-lasting durability, with the advantage of low maintenance. The manually adjustable louvre roof allows you to easily control light and ventilation, adapting the atmosphere to different moments of the day.
Its clean, contemporary lines enhance any outdoor setting, blending naturally into both modern and more traditional environments.

Accessories on page 65-74

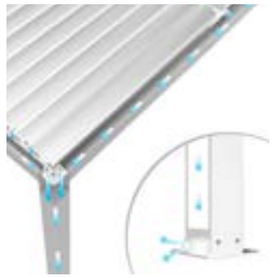

Sistema di deflusso dell'acqua
Outflow system of integrated water



GA802187-DGRE PERGOLA BIOCLIMATICA MANUALE 2x3

Struttura interamente in alluminio, leggera e antiruggine
Tetto a lamelle orientabili con apertura manuale fluida.
Resistente alle intemperie.

GA802187-DGRE MANUAL BIOCLIMATIC PERGOLA 2x3

Aluminum structure with adjustable sun-shading louvre cover, manually operated.
Weather-resistant.

DGRE
grigio scuro
dark grey

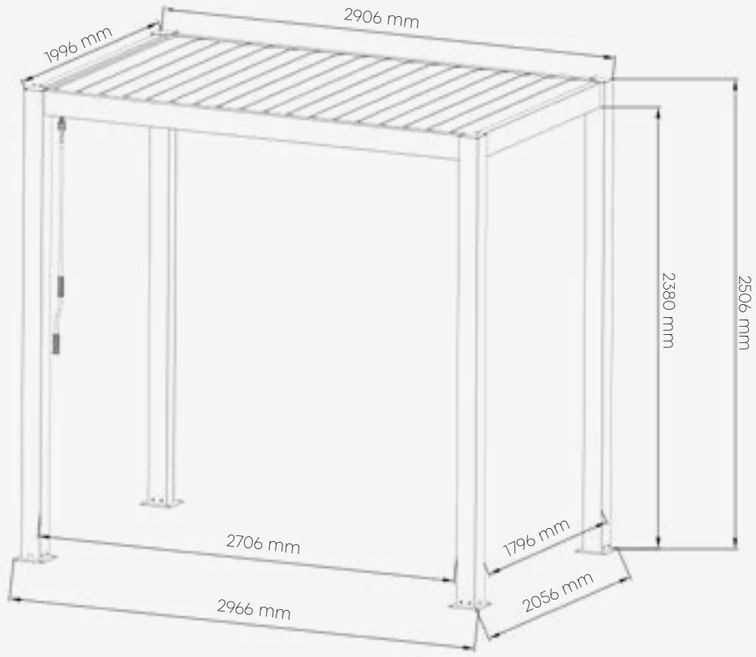

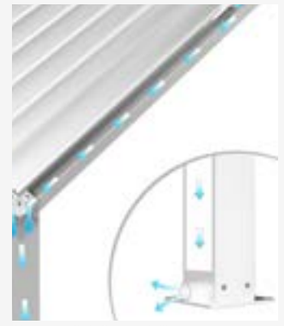

Sistema di deflusso dell'acqua
Outflow system of integrated water

	Disegni Drawings	Spessore Thickness	Dimensioni Dimensions
Trave Beam	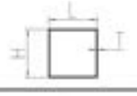	1,6 mm	100x100 mm
pali verticali standing pole		2 mm	100x120 mm
Binario guide rail		2 mm	100x120 mm
travi del telo sheet beams		1,4 mm	145x23 mm
Basi di ancoraggio Bases of the poles		8 mm	160x160 mm

Dimensioni totali:
mm 2966 x 2056 x 2506 h

Pali portanti:
mm 100 x 100 x 2506 h
spessore alluminio: mm 1,6

Basi di ancoraggio: mm 160 x 160

Total dimensions:
mm 2966 x 2056 x 2506 h

Load-bearing poles:
mm 100 x 100 x 2506 h
aluminum thickness: mm 1,6

Anchor bases: mm 160 x 160