

PERGOLA BIOCLIMATICA

GA802107-DGRE (3x4m)
GA802107-BIAN (3x4m)

GA802108-DGRE (4x4m)
GA802108-BIAN (4x4m)

GA802122-DGRE (3x3m)
GA802122-BIAN (3x3m)

Questa pergola in alluminio unisce eleganza e praticità, grazie alle lamelle frangisole divise in due sezioni distinte, ruotabili fino a 90° per una personalizzazione dell'esposizione solare, dell'ombra e della ventilazione. Questa divisione non solo migliora la gestione dell'ambiente sottostante ma accresce anche la solidità della struttura, rendendola più resistente e duratura. Completata da accessori come vetrate scorrevoli, teli ombreggianti e pareti laterali, offre un rifugio esterno confortevole, proteggendo dagli agenti atmosferici e garantendo privacy, ideale per godersi il proprio spazio all'aperto in tranquillità e stile.

Accessori a pagina 65-74

BIOCLIMATIC PERGOLA

GA802107-DGRE (3x4m)
GA802107-BIAN (3x4m)

GA802108-DGRE (4x4m)
GA802108-BIAN (4x4m)

GA802122-DGRE (3x3m)
GA802122-BIAN (3x3m)

This aluminum pergola combines elegance and practicality, thanks to the sun-shading louvers divided into two distinct sections, rotatable up to 90° for a customized sun exposure, shade, and ventilation. This division not only improves the management of the environment underneath but also increases the solidity of the structure, making it more resistant and durable. Completed by accessories such as sliding glass doors, shading cloths, and side walls, it offers a comfortable outdoor refuge, protecting from atmospheric agents and ensuring privacy, ideal for enjoying one's outdoor space in peace and style.

Accessories on page 65-74



Lamelle frangisole a movimentazione manuale
Manually operated sunshade slats



Laterale scorrevole in textilene (acquistabile separatamente)
Sliding side in textilene (sold separately)









GA802108-DGRE
GA802108-BIAN
PERGOLA BIOCLIMATICA
4x4

GA802108-DGRE
GA802108-BIAN
BIOCLIMATIC PERGOLA
4x4

Struttura in alluminio
copertura a lamelle frangisole orientabili a movimentazione manuale.
Resistente alle intemperie.

Aluminum structure with adjustable sun-shading louvre cover, manually operated.

Weather-resistant.

DGRE
grigio scuro
dark grey

BIAN
bianco
white

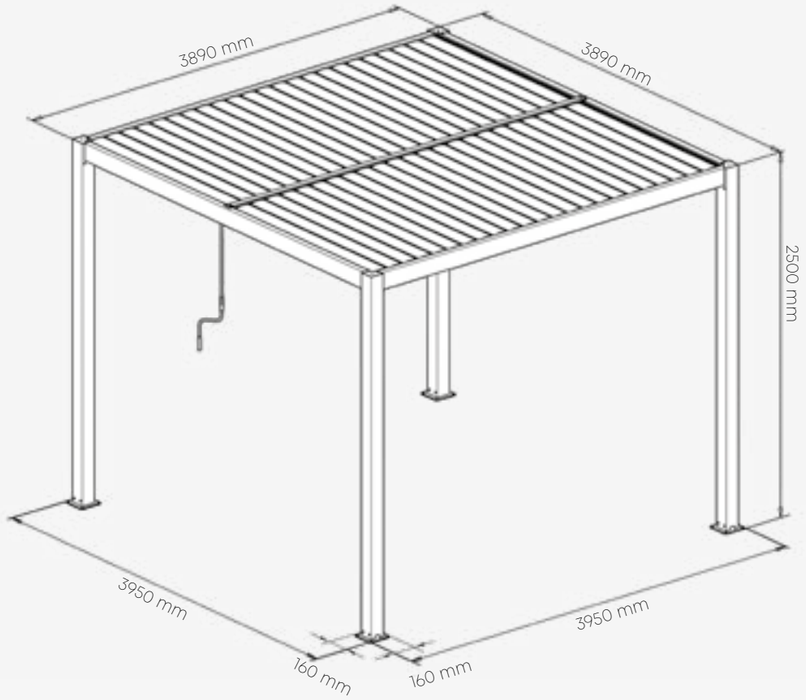



Lamelle frangisole a movimentazione manuale
Manually operated sunshade slats

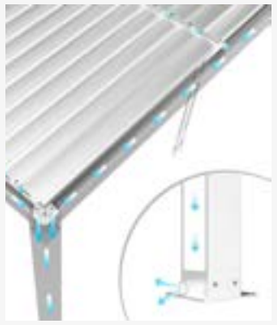

Sistema di deflusso dell'acqua
Outflow system of integrated water

	disegni drawings	spessore thickness	dimensioni dimensions
pali verticali standing pole		1,3 mm	2500x100x100 mm
travi perimetrali perimeter beams		1,6 mm	3770x100x120 mm
trave centrale central beam		1,6 mm	3760x120x105 mm
lamelle frangisole sunshade slats		1,2 mm	1850x145x22 mm

Dimensioni totali:
mm 3950 x 3950 x 2500 h

Pali portanti:
mm 100 x 100 x 2500 h
spessore alluminio: mm 1,3

Basi di ancoraggio:
mm 160 x 160 x 6 h

Travi perimetrali:
mm 3770 x 120 x 100
spessore alluminio: mm 1,6

Trave centrale: mm 3760 x 120 x 105
spessore alluminio: mm 1,6

Lamelle frangisole:
mm 1850 x 145 x 22
spessore alluminio: mm 1,2

Total dimensions:
mm 3950 x 3950 x 2500 h

Column :
mm 100 x 100 x 2500 h
aluminum thickness: mm 1,3

Bottom plate:
mm 160 x 160 x 6 h

Perimeter beams:
mm 3770 x 120 x 100
aluminum thickness: mm 1,6

Central beam:
mm 3760 x 120 x 105
aluminum thickness: mm 1,6

Louver-slat: mm 1850 x 145 x 22
aluminum thickness: mm 1,2

GA802107-DGRE
GA802107-BIAN
PERGOLA BIOCLIMATICA
3x4

GA802107-DGRE
GA802107-BIAN
BIOCLIMATIC PERGOLA
3x4

Struttura in alluminio,
copertura a lamelle frangisole orientabili a movimentazione manuale.
Resistente allle intemperie.

Aluminum structure with adjustable sun-shading louvre cover, manually operated.

Weather-resistant.

DGRE
grigio scuro
dark grey

BIAN
bianco
white

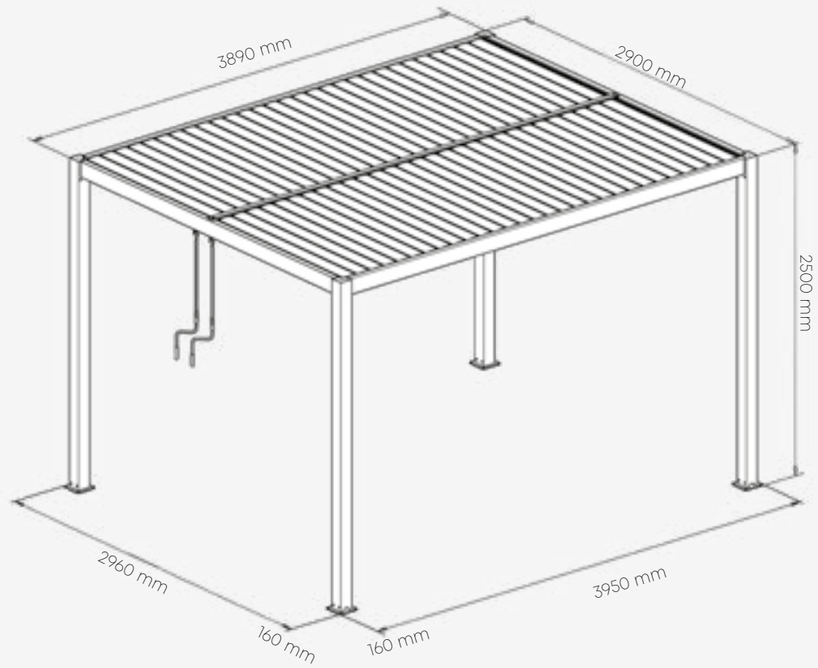

	disegni drawings	spessore thickness	dimensioni dimensions
pali verticali standing pole		1,3 mm	2500x100x100 mm
travi perimetrali perimeter beams		1,6 mm	3770x100x120 mm e 2770x100x120 mm
trave centrale central beam		1,6 mm	3760x120x105 mm
lamelle frangisole sunshade slats		1,2 mm	1350x145x22 mm

Dimensioni totali:
mm 3950 x 2960 x 2500 h

Pali portanti:
mm 100 x 100 x 2500 h
spessore alluminio: mm 1,3

Basi di ancoraggio:
mm 160 x 160 x 6

Travi perimetrali:
mm 3770 x 120 x 100 e
mm 2770 x 120 x 100
spessore alluminio: mm 1,6

Trave centrale: mm 3760 x 120 x 105
spessore alluminio: mm 1,6

Lamelle frangisole: mm 1350x145x22
spessore alluminio: mm 1,2

Total dimensions:
mm 3950 x 2960 x 2500 h

Column :
mm 100 x 100 x 2500 h
aluminum thickness: mm 1,3

Bottom plate:
mm 160 x 160 x6

Perimeter beams:
mm 3770 x 120 x 100
mm 2770 x 120 x 100 mm
aluminum thickness: mm 1,6

Central beam: mm 3760 x 120 x 105
aluminum thickness: 1,6 mm

Louver-slat: mm 1350x 145 x 22
aluminum thickness: mm 1,2

GA802122-DGRE
GA802122-BIAN
PERGOLA BIOCLIMATICA
3x3

Struttura in alluminio
copertura a lamelle frangisole orientabili a movimentazione manuale.
Resistente allle intemperie.

GA802122-DGRE
GA802122-BIAN
PERGOLA BIOCLIMATICA
3x3

Aluminum structure with adjustable sun-shading louvre cover, manually operated.

Weather-resistant.

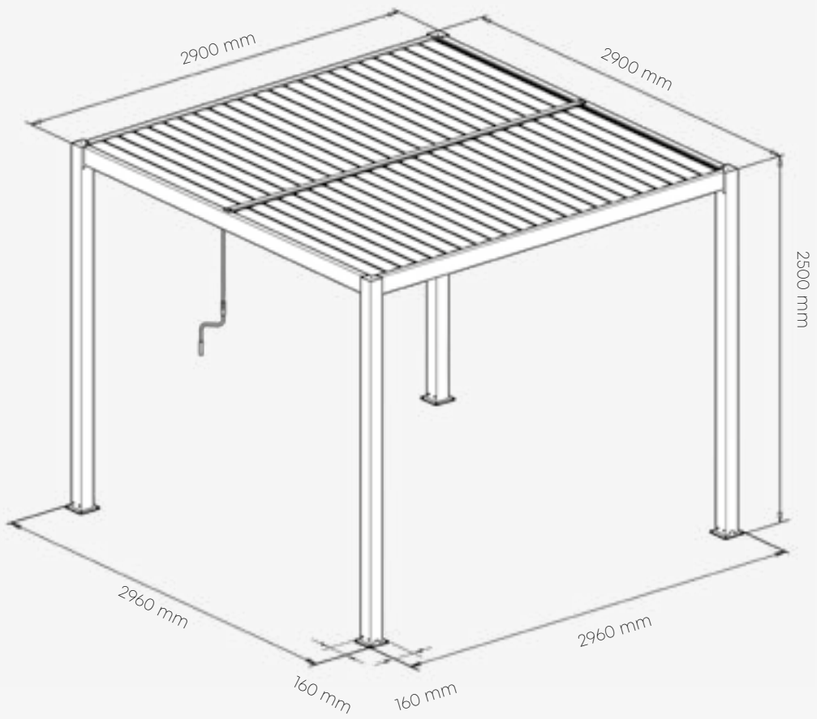



DGRE
grigio scuro
dark grey

BIAN
bianco
white



Base di ancoraggio a terra e foro per il deflusso dell'acqua
Base for anchoring to the ground and water drainage

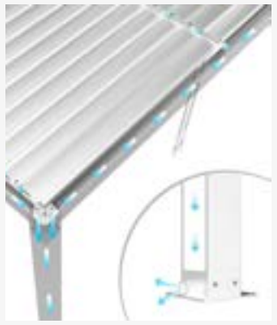

Sistema di deflusso dell'acqua
Outflow system of integrated water

	disegni drawings	spessore thickness	dimensioni dimensions
pali verticali standing pole	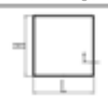	1,3 mm	2500x100x100 mm
travi perimetrali perimeter beams	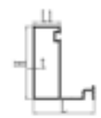	1,6 mm	2770x100x120 mm
trave centrale central beam	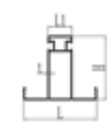	1,6 mm	2760x120x105 mm
lamelle frangisole sunshade slats	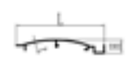	1,2 mm	1354x145x22 mm

Dimensioni totali:
mm 2960 x 2960 x 2500 h

Pali portanti:
mm 100 x 100 x 2500 h
spessore alluminio: mm 1,3

Basi di ancoraggio:
mm 160 x 160 x 6

Travi perimetrali:
mm 2770 x 120 x 100
spessore alluminio: mm 1,6

Trave centrale: mm 2760 x 120 x 105
spessore alluminio: mm 1,6

Lamelle frangisole:
mm 1350 x 145 x 22
spessore alluminio: mm 1,2

Total dimensions:
mm 2960 x 2960 x 2500 h

Column :
mm 100 x 100 x 2500 h
aluminum thickness: mm 1,3

Bottom plate:
mm 160 x 160 x 6

Perimeter beams:
mm 2770 x 120 x 100
aluminum thickness: mm 1,6

Central beam: mm 2760 x 120 x 105
aluminum thickness mm 1,6

Louver-slat: mm 1350 x 145 x 22
aluminum thickness: mm 1,2

