Manuale di istruzioni

Pergola Retrattile Motorizzata

GA802179
GA802180

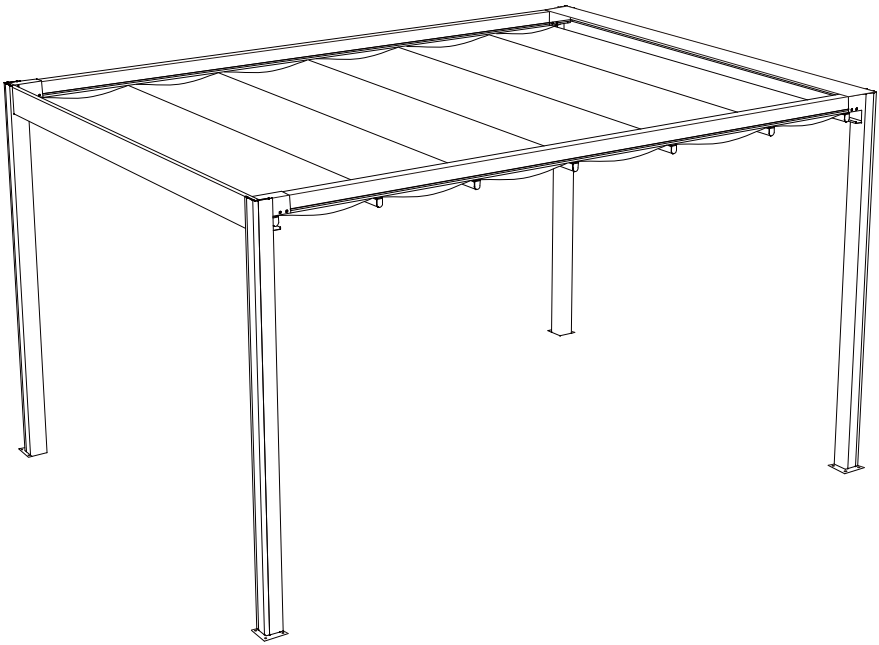

LISTA DEI COMPONENTI

	Lettere	Qtà	Lettere	Qtà
Collo 1/2	A1	1 PZ	B1	1 PZ
	A11	1 PZ	B2	1 PZ
	A2	2 PZ	H	1 PZ
	F	2 PZ	G	2 PZ
	M	8 PZ	I	1 PZ
	C2	16 PZ	J	2 PZ
	C4	8 PZ	K	1 PZ
	C3	12 PZ	C1	36 PZ
	C5	8 PZ		

	Lettere	Qtà	Lettere	Qtà
Collo 2/2	D1	1 PZ	E	1 PZ
	D2	1 PZ		

LISTA DEI COMPONENTI

Lettere	Figure	Qtà
A1	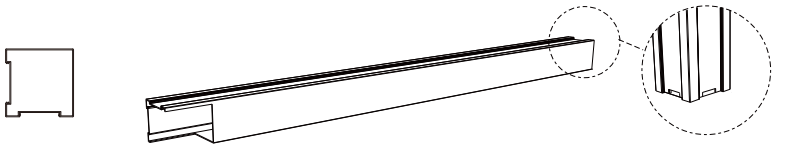	1
A11	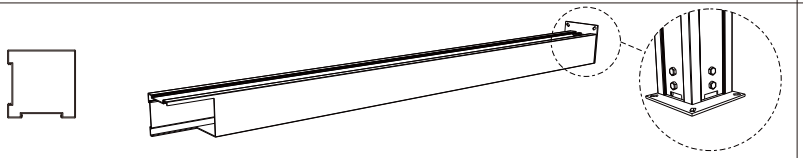	1
A2	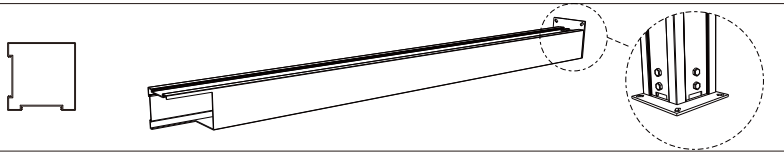	2
B1	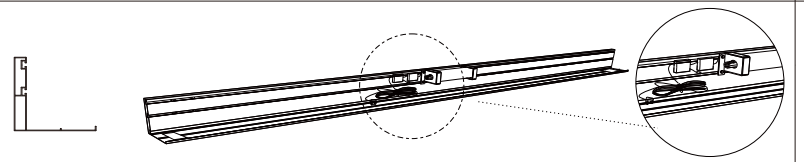	1
B2		1
D1		1
D2		1
E	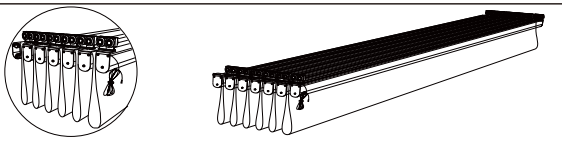	1
F	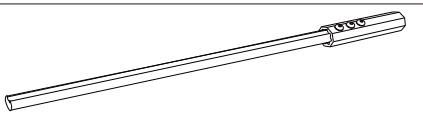	2

LISTA DEI COMPONENTI

Lettere	Figure	Qtà
M	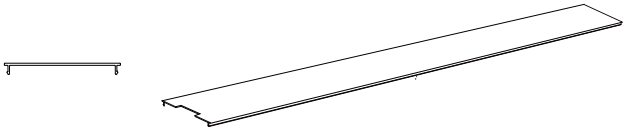	8
G		2
I	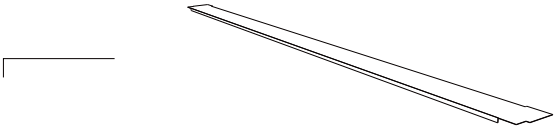	1

J	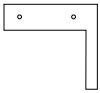	2	C4		8
K		1	C5		8
C1		36	H		1
C2		16	C3	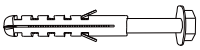	12

Promemoria

Linee guida generali

- Dopo aver installato la pergola, si prega di conservare questo manuale per l'uso futuro
- Leggere attentamente le istruzioni prima del montaggio.
- Questo manuale potrebbe non includere tutti i dettagli e alcuni passaggi.
- Per ulteriori informazioni o per assistenza, siete pregati di contattarci.

Prego notare

Se si prevedono nevicate, moderate o abbondanti, ritrarre la copertura della pergola e non lasciare che la neve vi si accumuli. Fare lo stesso anche in caso di forte vento o di altre condizioni meteorologiche estreme. In questi casi è inoltre consigliata la rimozione di eventuali laterali installati per evitare danni a persone, cose e alla struttura.

Di cosa potresti aver bisogno:





Scale x2

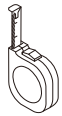

Nastro adesivo



Mazzuola



Guanti



Trapano elettrico

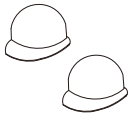

Caschetto Antinfortunistico x 2

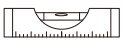

Livella

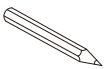

Pennarello



Chiave regolabile



Avvitatore o Trapano elettrico

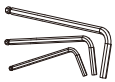

Chiave a brugola

Istruzioni passo per passo all’installazione

1° Passaggio

1. Inserire il cavo elettrico nella trave B1 attraverso il foro, proseguire poi inserendo il cavo nel pilastro A1 facendolo uscire del pilastro e passare attraverso il foro alla base del pilastro.

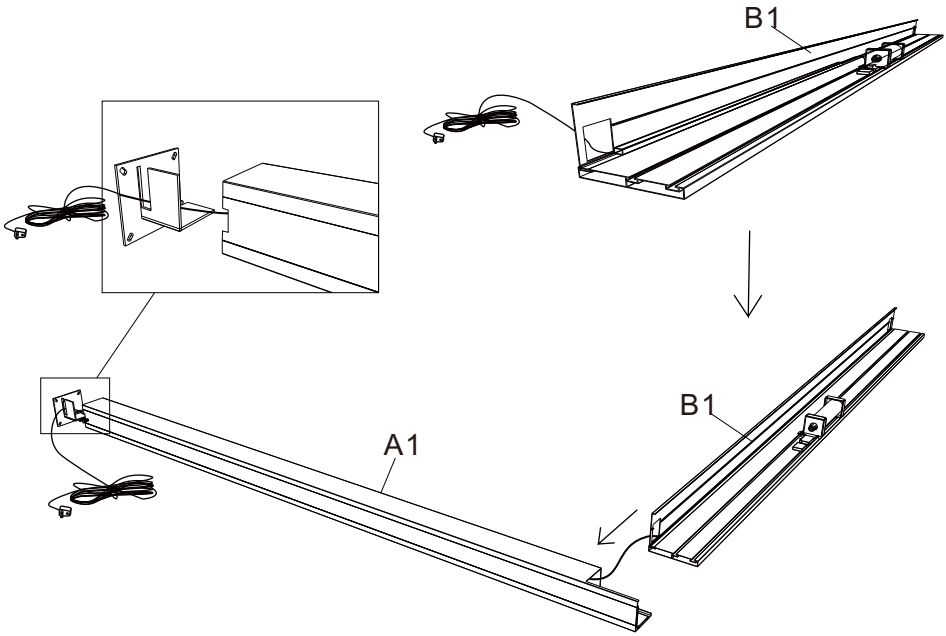

2. Fissare la base del pilastro con le viti in dotazione (pezzo C1).

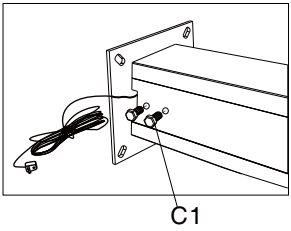

C1		Qtà: 4PZ	H		Qtà: 1PZ
A1		Qtà: 1PZ	B1		Qtà: 1PZ

2° Passaggio

1. Posizionare orizzontalmente i pilastri A1 e A2 e congiungerli con la trave B1.
2. Chiudere i fori con i tappini C1.

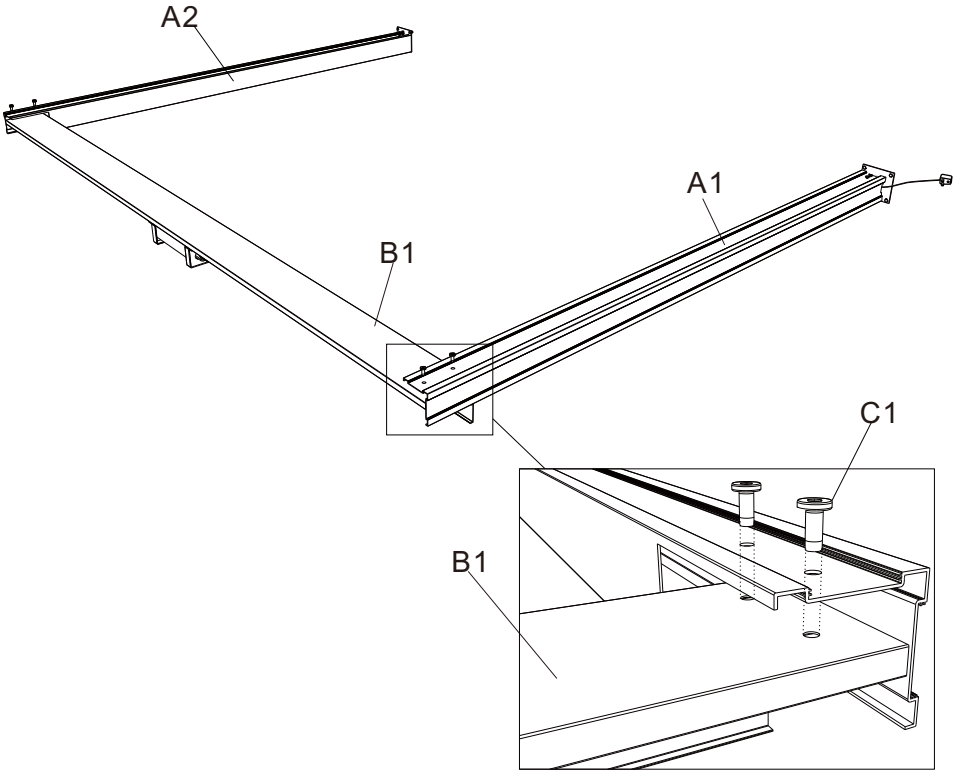

C1		Qtà: 4PZ	A2		Qtà: 1PZ

3° Passaggio

Posizionare orizzontalmente i pilastri A11 e A2 e congiungerli con la trave B2, chiudere i fori con i tappini C1

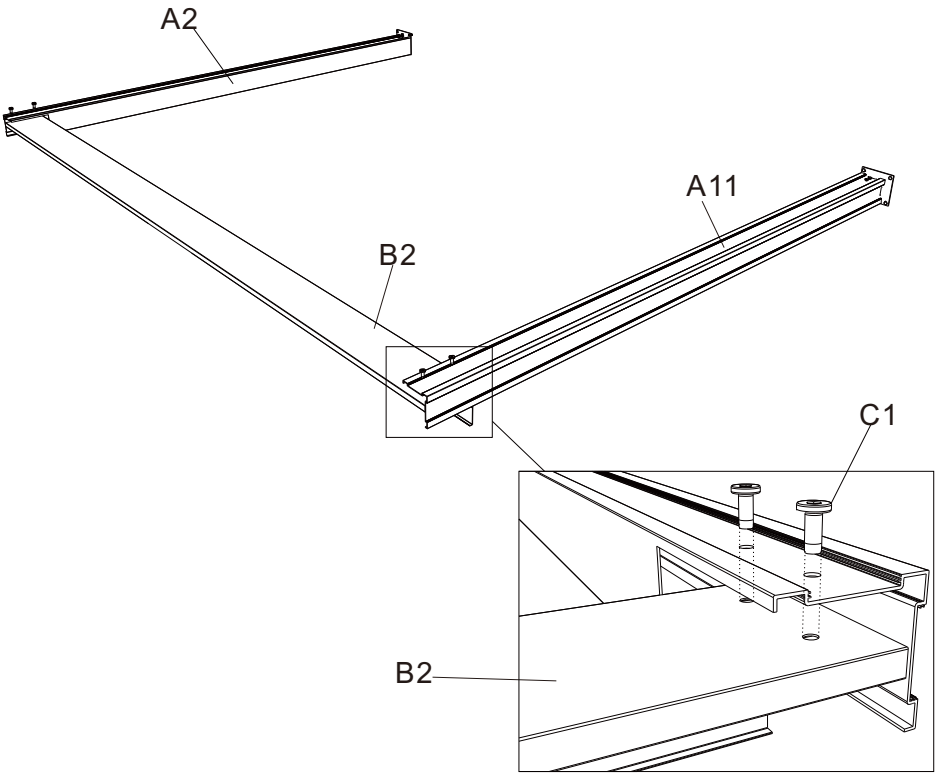

A11	Qtà: 1PZ	A2	Qtà: 1PZ
C1	Qtà: 4PZ	B2	Qtà: 1PZ

4° Passaggio

1. Posizionare il pilastro.
2. Spingere i perni B1 e B2 alle estremità.
3. Installare la trave D1 con le estremità fissate ai perni scorrevoli del pilastro curandosi di posizionarla in modo che la parte con i fori sia rivolta verso la trave B1.
4. Installare la trave D2 con le estremità fissate ai perni scorrevoli del pilastro curandosi di posizionarla in modo che la parte con i fori sia rivolta verso la trave B1.

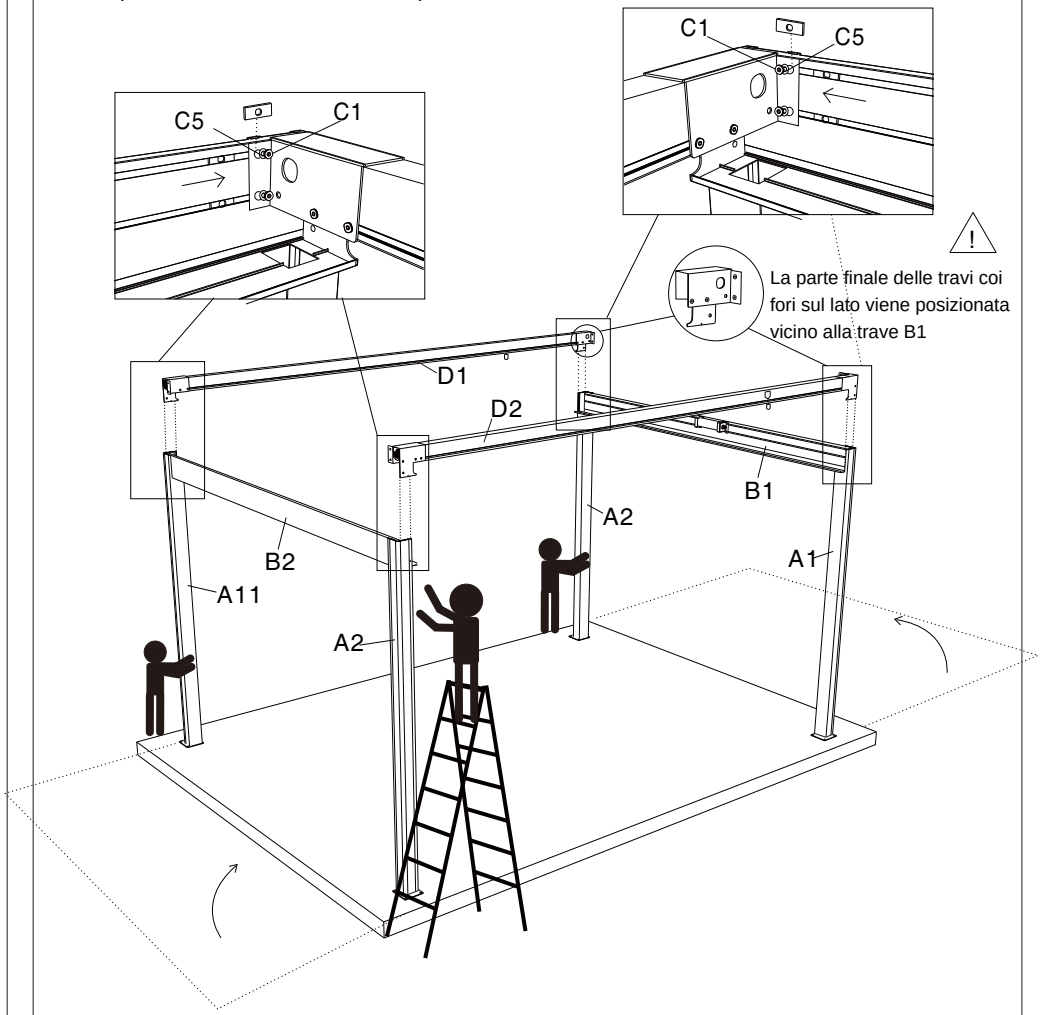

D1	Qtà: 1PZ	D2	Qtà: 1PZ
C1	Qtà: 16PZ	C5	Qtà: 8PZ

5° Passaggio

Fissare le travi ai pilastri con le viti C1.

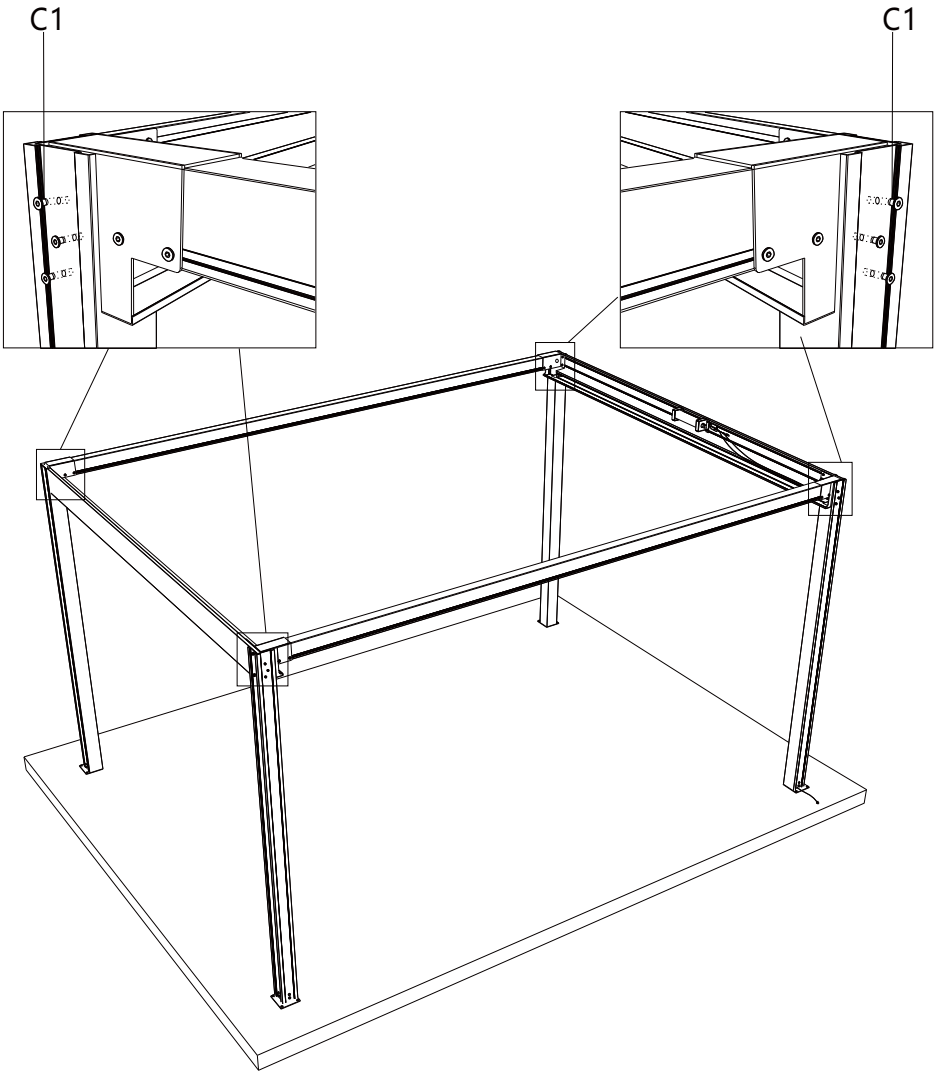

C1		Qtà: 12PZ

6° Passaggio

Come da figura, installare le aste e infilarle nel binario seguendo l'ordine 1, 2, 3, 4 e 5 verso l'etichetta.

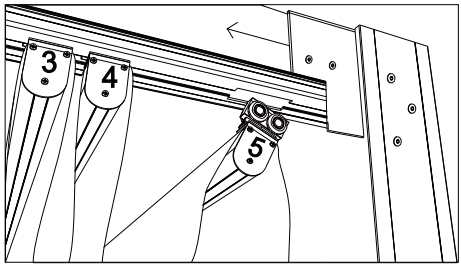

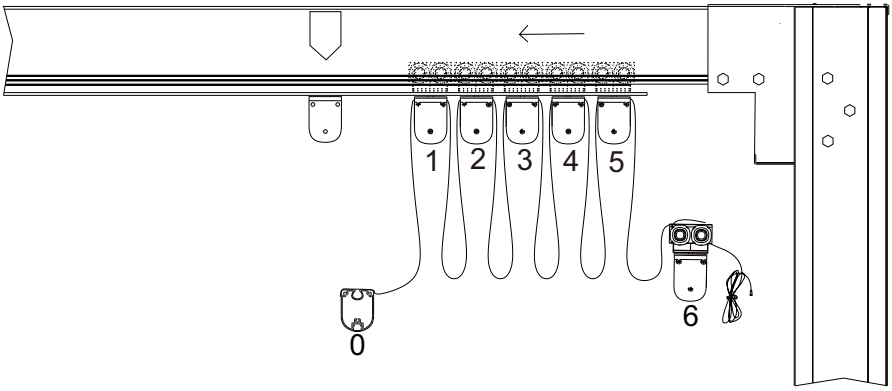

E

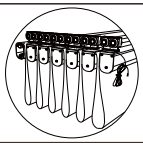

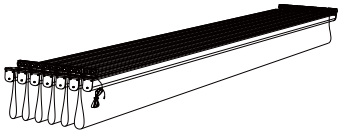

Qtà: 1PZ

7° Passaggio

Spingere l’ultima asta (la numero 6) verso la fine del binario.

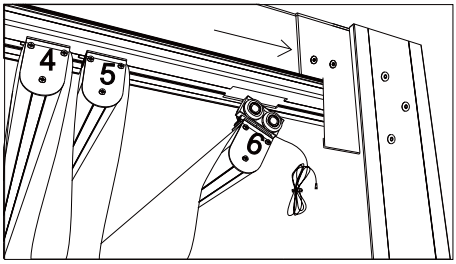

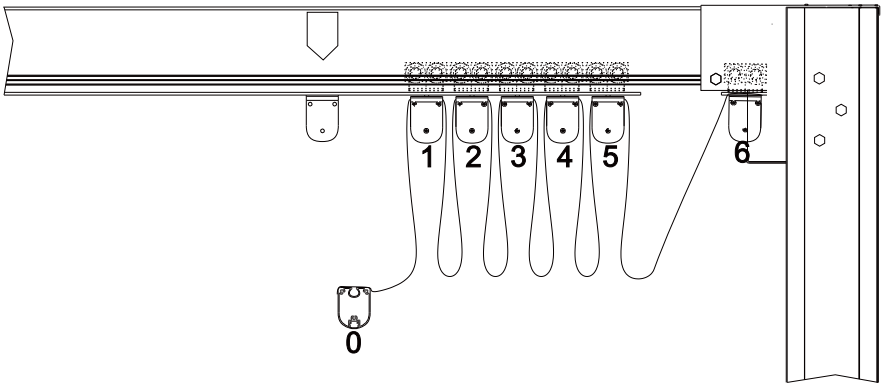

E

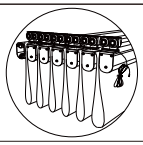

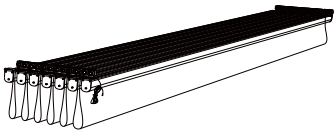

Qtà: 1PZ

8° Passaggio

Il pezzo di copertura G viene installato sulle travi D1 e D2.

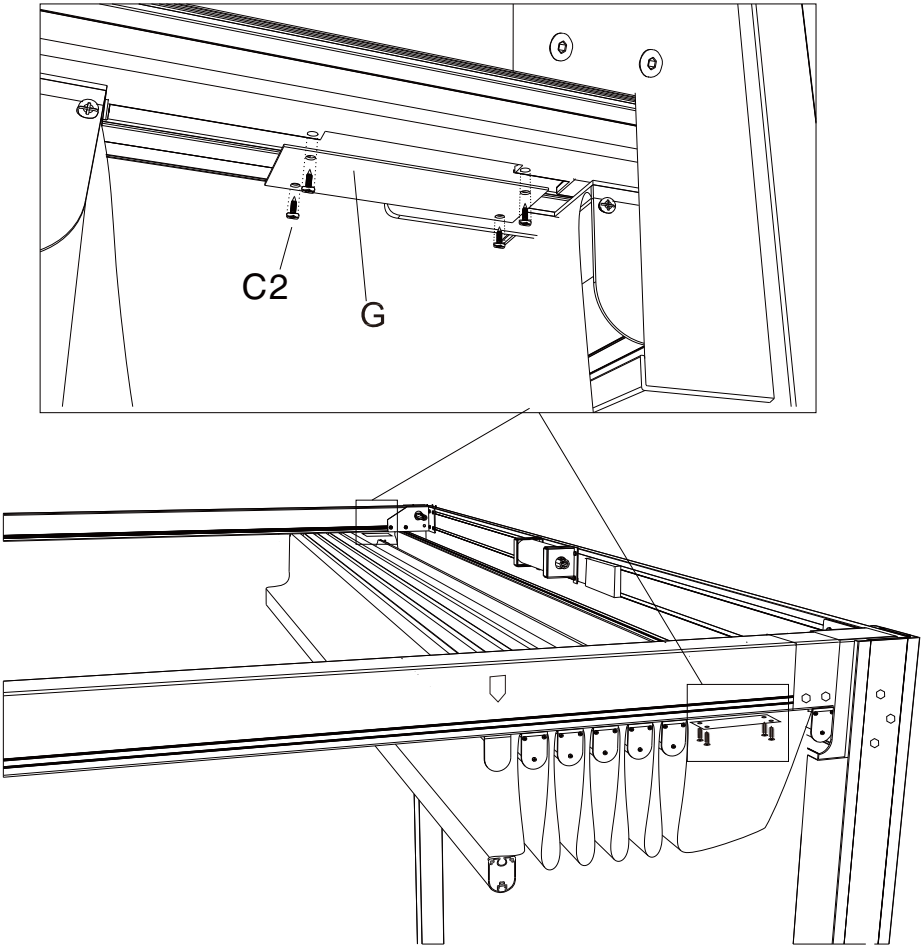

G		Qtà: 2PZ	C4		Qtà: 8PZ

9° Passaggio

1. Spostare i supporti nei binari delle travi D1 e D2 fino alla posizione indicata dalla freccia.
2. Avvitare l'asta nr 0 nell'apposito sostegno da entrambi i lati.

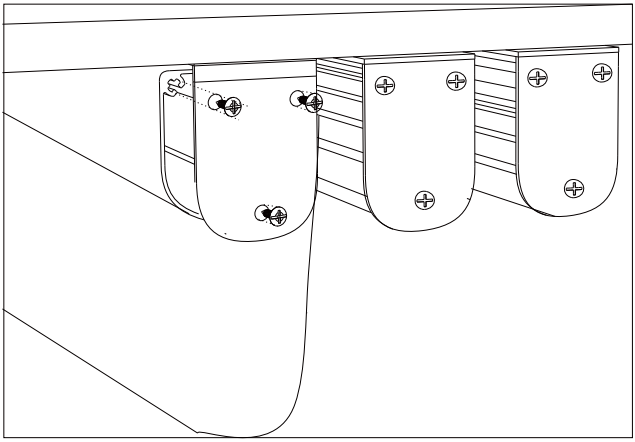

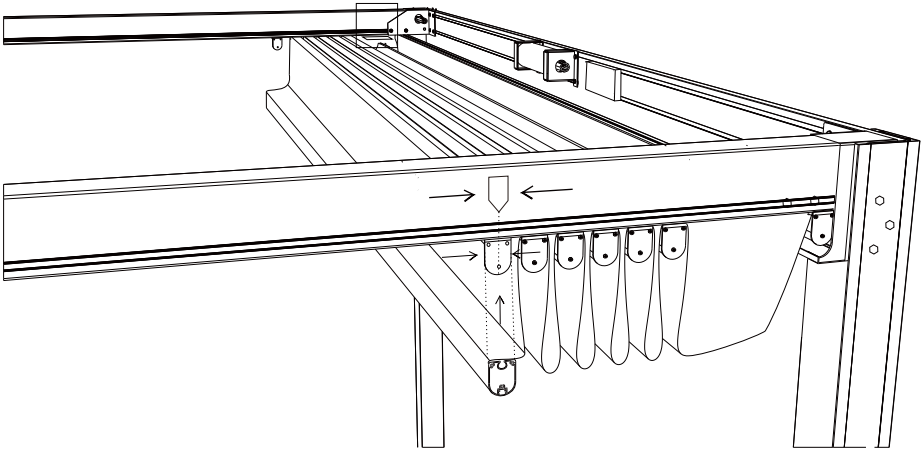

C3	Qtà: 6PZ

10° Passaggio

Collegare il cavo della striscia di luci a led che esce dal pilastro al trasformatore.

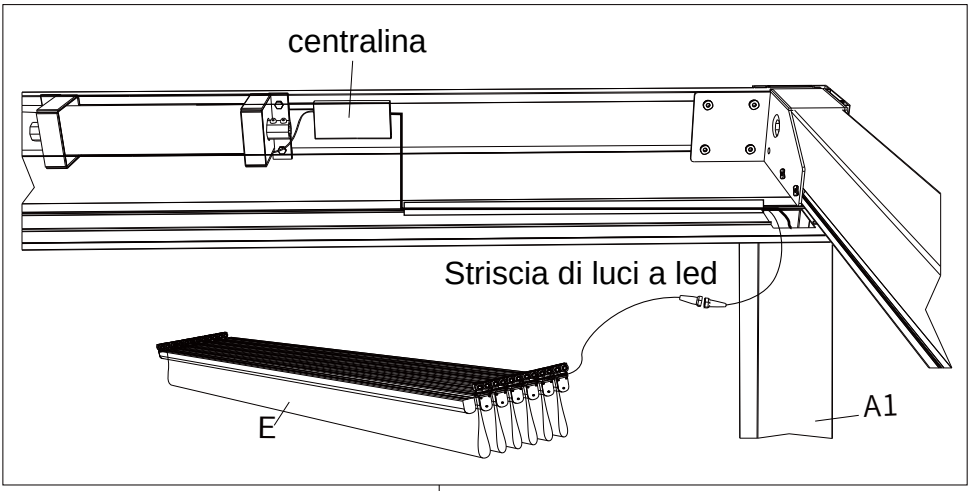

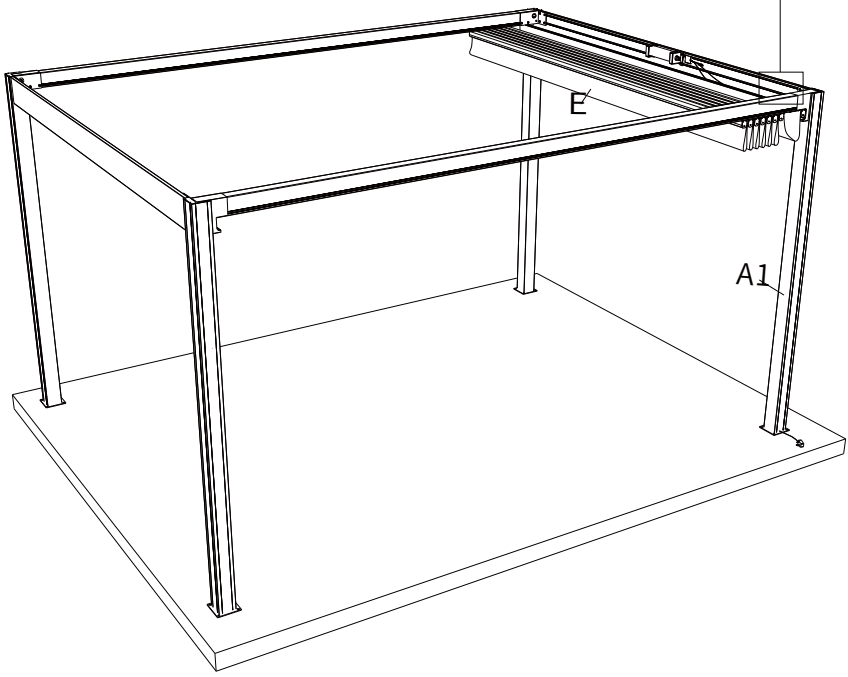

11° Passaggio

Installare il pezzo F in modo che un’estremità sia inserita nella trave e l’altra sia collegata al motore.

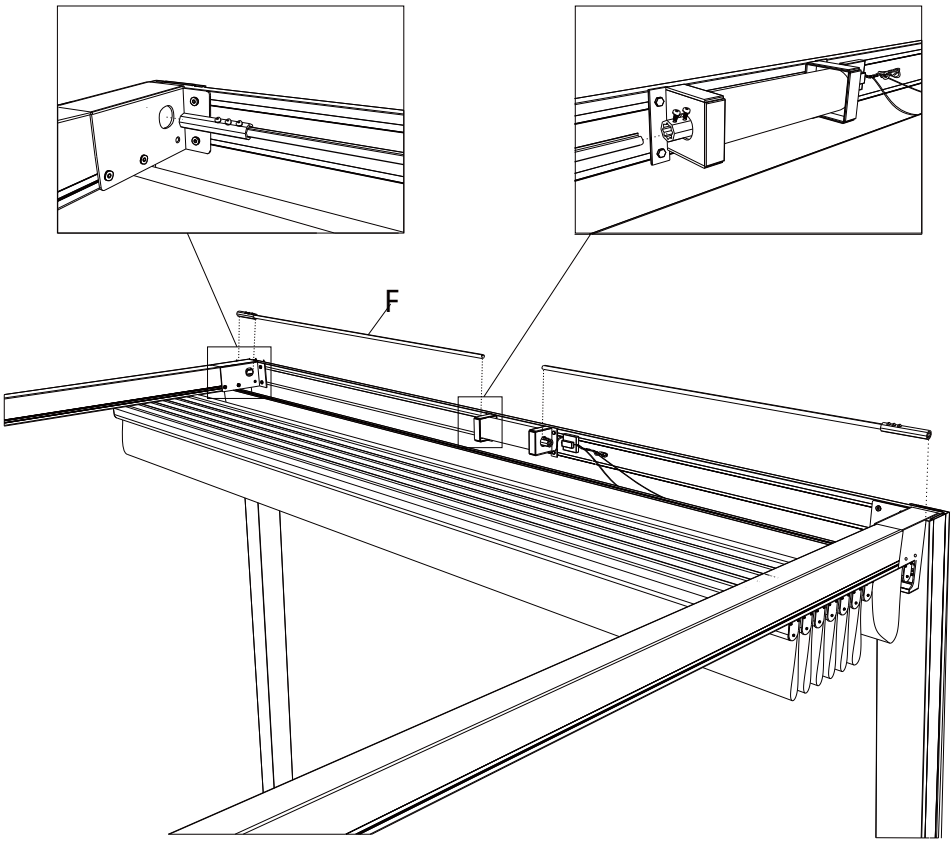

F		Qtà: 2PZ

12° Passaggio

Far aderire i pezzi M a copertura dei pilastri aiutandosi con la mazzuola

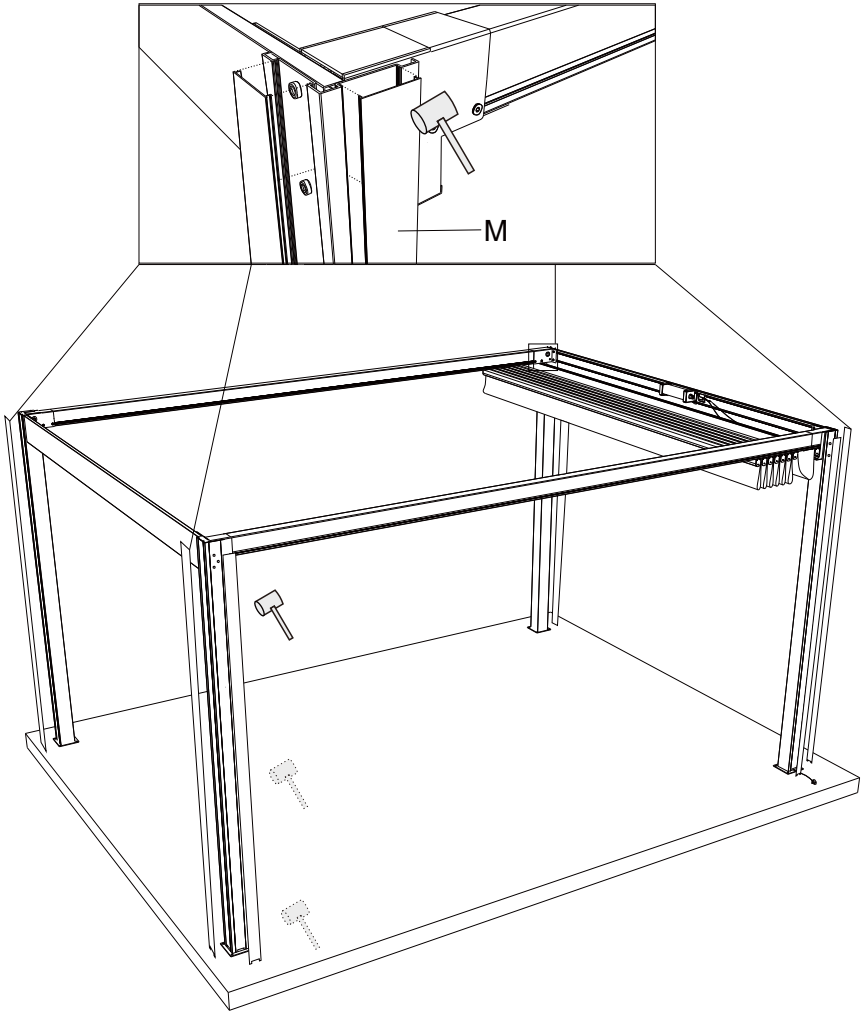

M





Qtà: 8PZ

13° Passaggio

Posizionare le piastre di copertura (J) sulla sezione superiore dei pilastri e fissarle con le viti C2.

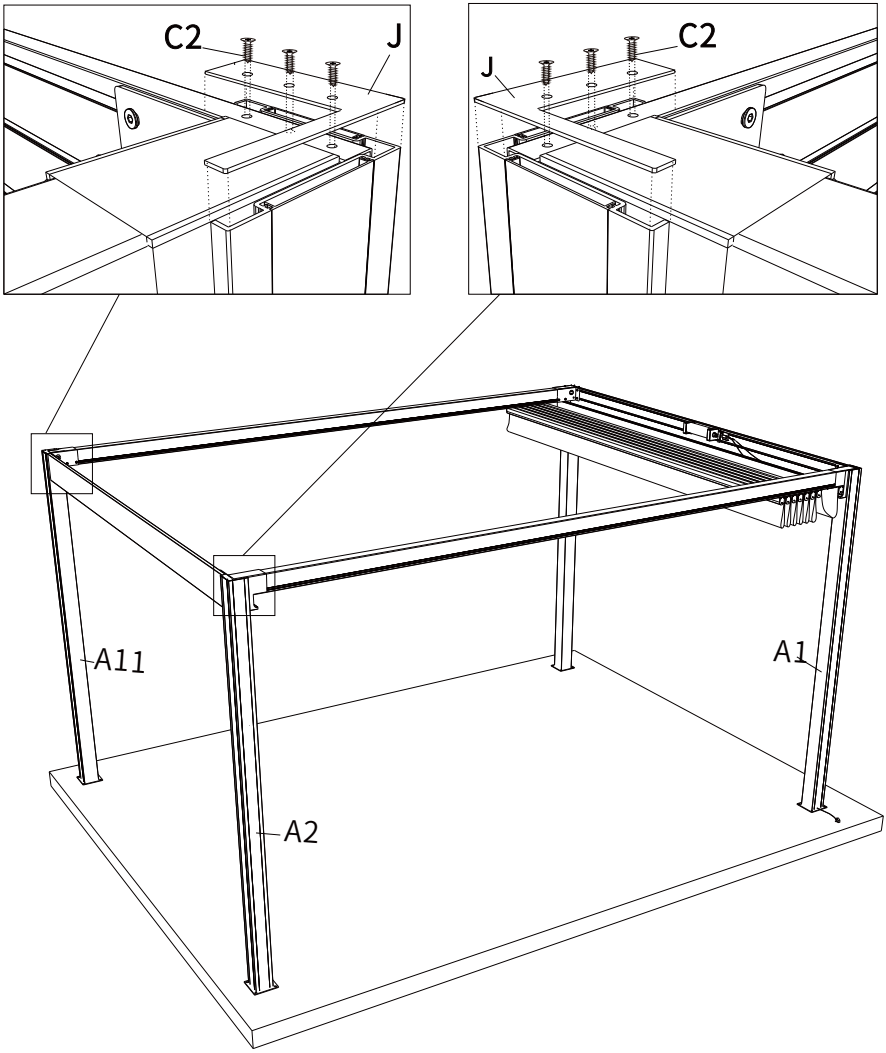

J		Qtà: 2PZ	C2		Qtà: 6PZ

14° Passaggio

Posizionare la barra I sulla trave B1 a copertura del sistema motorizzato fissandola con le viti C2.

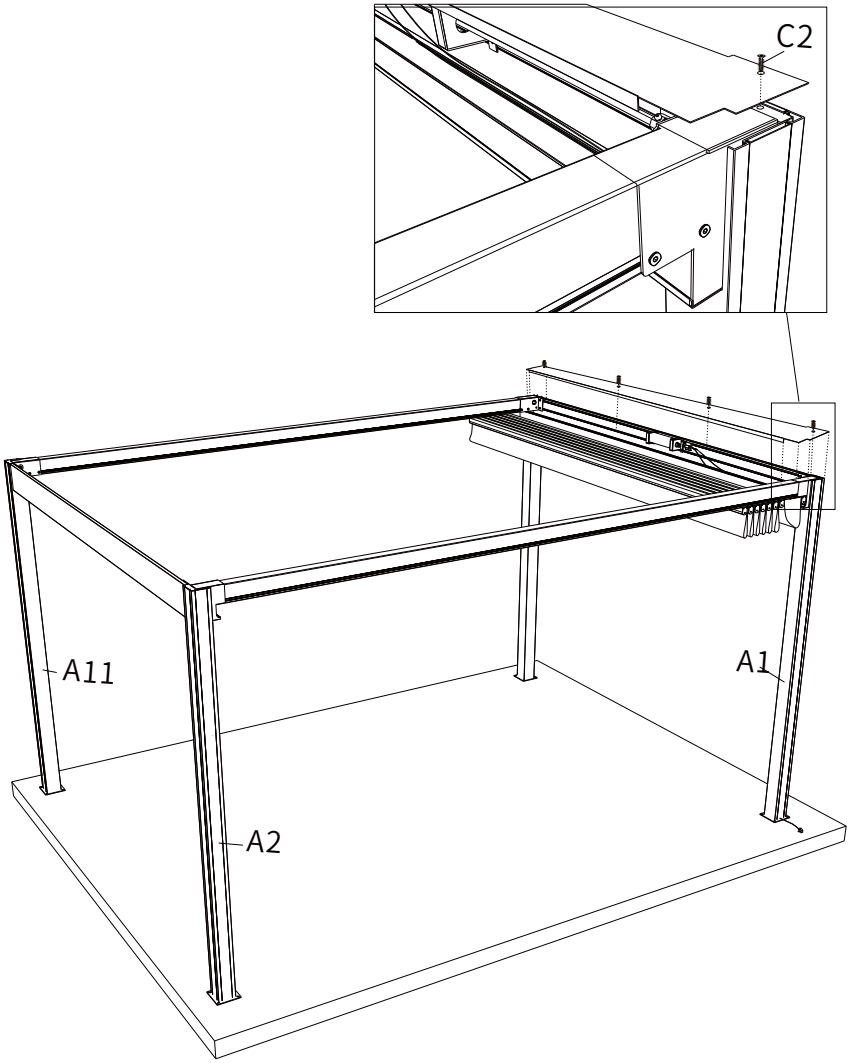

I		Qtà: 1PZ	C2		Qtà: 4PZ

15° Passaggio

1. Misurare le diagonali tra i pilastri per assicurarsi che siano uguali (4582mm±5mm).
2. Segnare a terra i punti in cui praticare i fori per fissare i pilastri al terreno.
3. Rimuovere i pilastri e praticare i fori con il trapano dove precedentemente segnato. Inserire i pezzi C3 nei fori.
4. Riposizionare i pilastri nella sede iniziale.
5. Fissare a terra i pilastri inserendo le viti e avvitandole nei fori.

Installazione completata

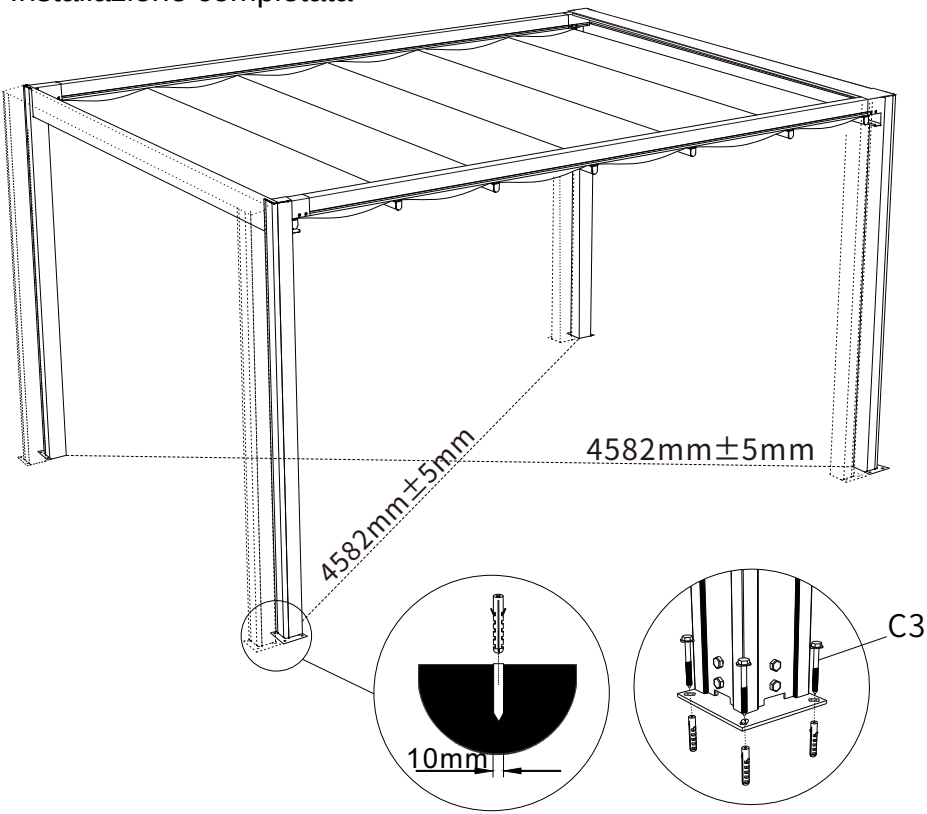

C3		Qtà: 12PZ