Istruzioni di installazione pareti scorrevoli in vetro cod. GA802158

Manuale

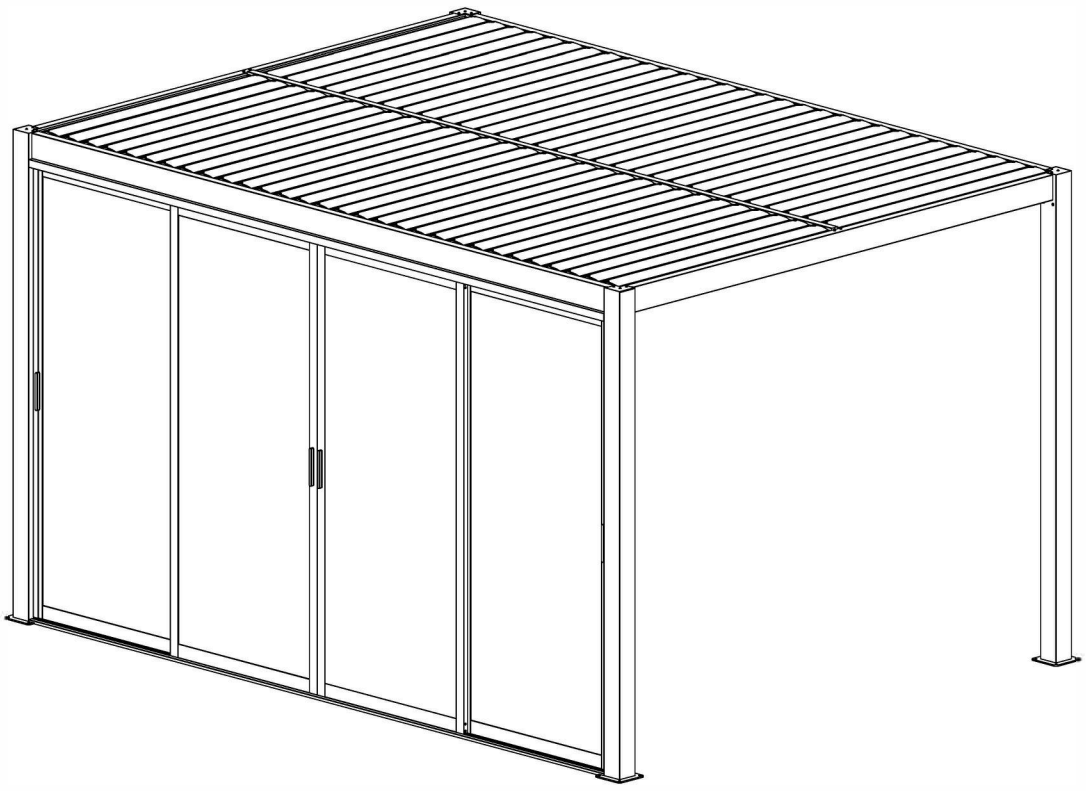

REF	PHOTO	QTY
A	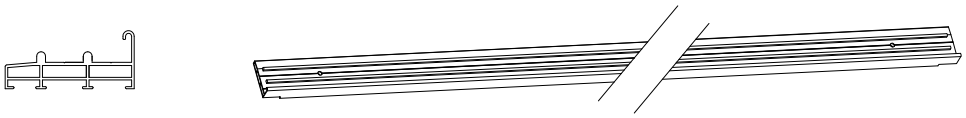	1PCS
B	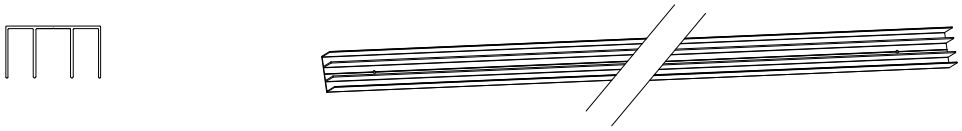	1PCS
C		2PCS
D	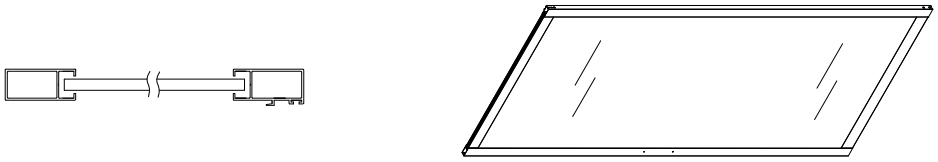	2PCS
E	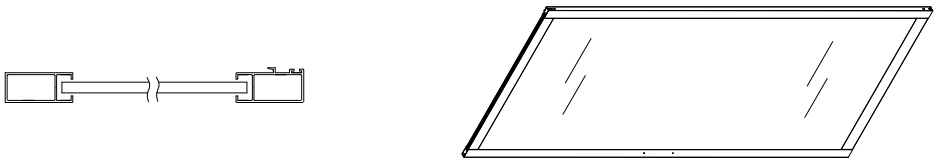	2PCS

	REF	PHOTO	QTY
I	F		4PCS
	G	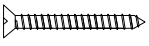 ST5*60	4PCS
II	H	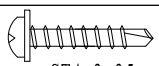 ST4.2*25	10PCS
III	I		4PCS
	J	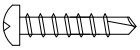 ST4*19	4PCS
IV	K	 R	4PCS
	L	 L	4PCS
	M	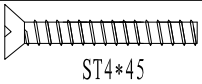 ST4*45	8PCS

	REF	PHOTO	QTY
V	N	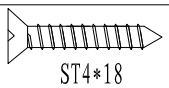 ST4*18	8PCS
	O	 ST4*10	4PCS
	P	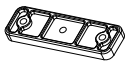	2PCS
	Q	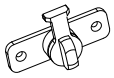	3PCS
	R	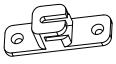	3PCS

ATTENZIONE

In caso di neve aprire le alette della pergola per evitare che il peso possa provocare dei danni alla struttura

---

attrezzatura necessaria consigliata

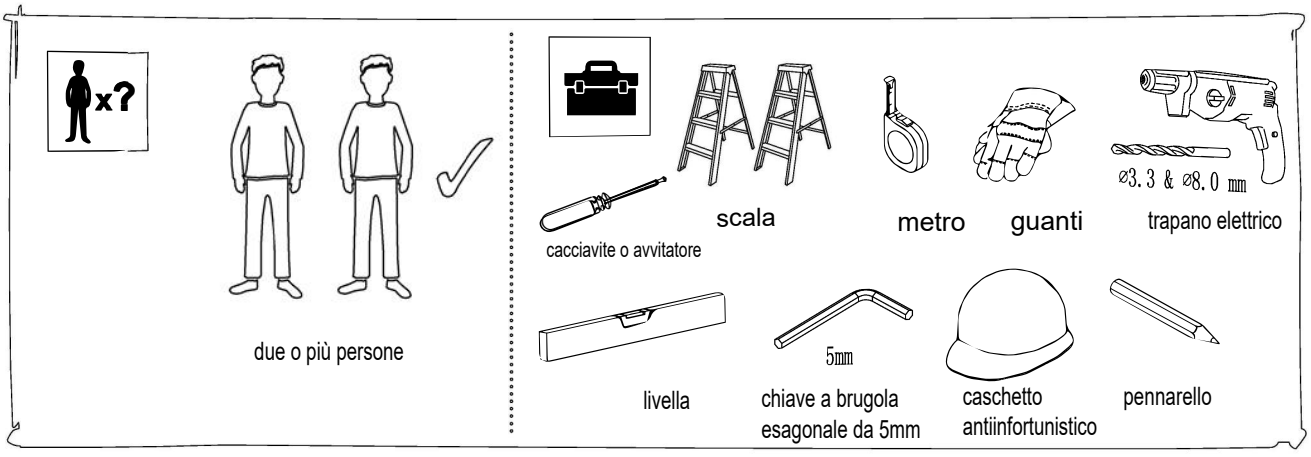

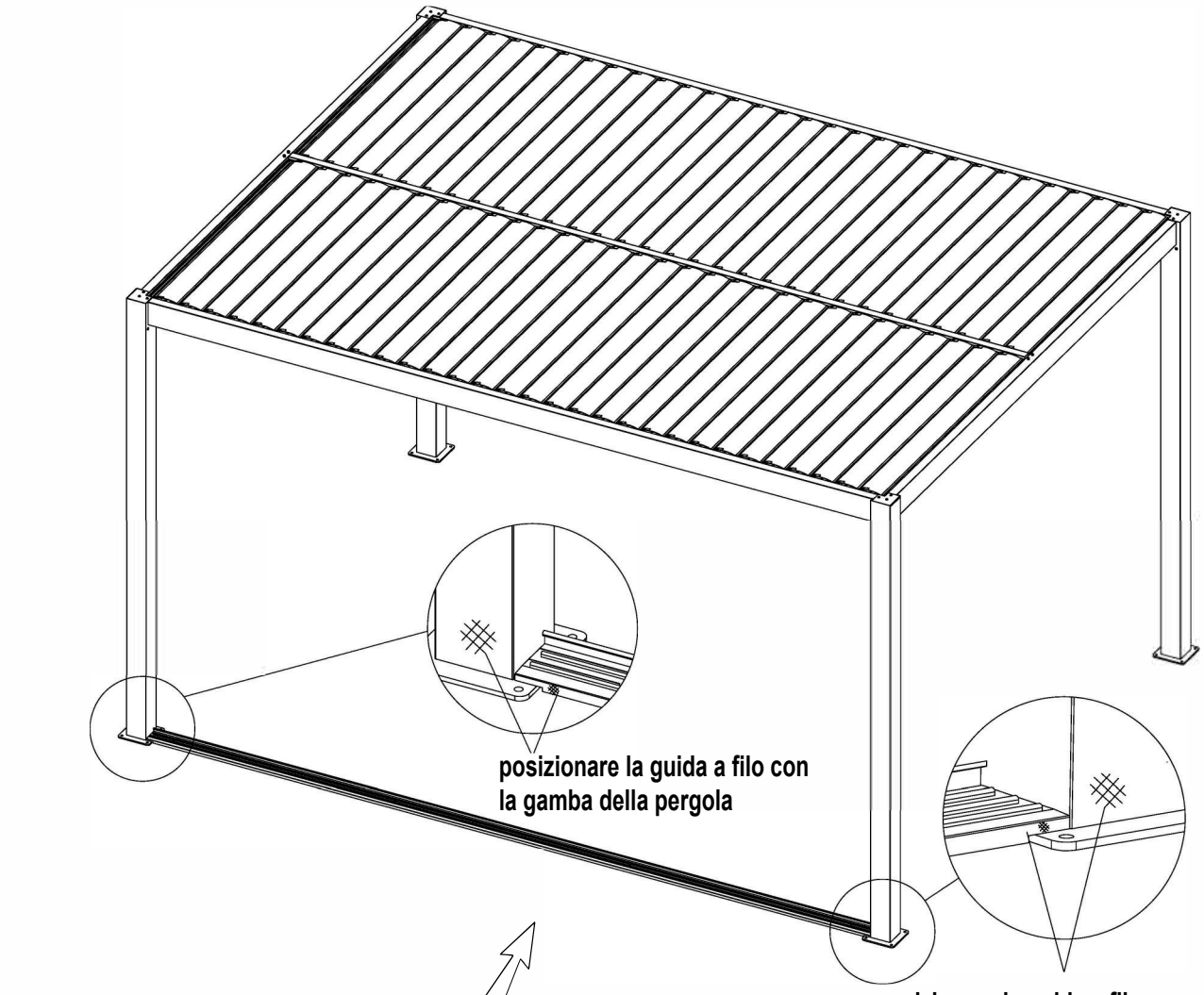
posizionare la guida a filo con
la gamba della pergola
posizionare la guida a filo con
la gamba della pergola

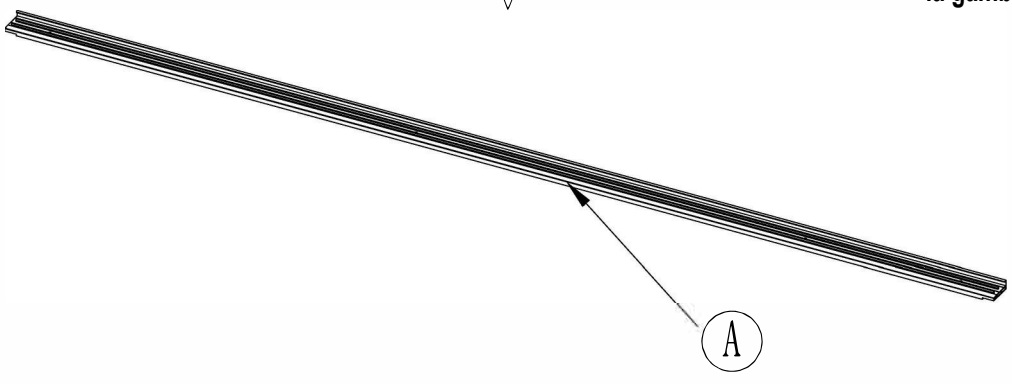
A

A		1PCS

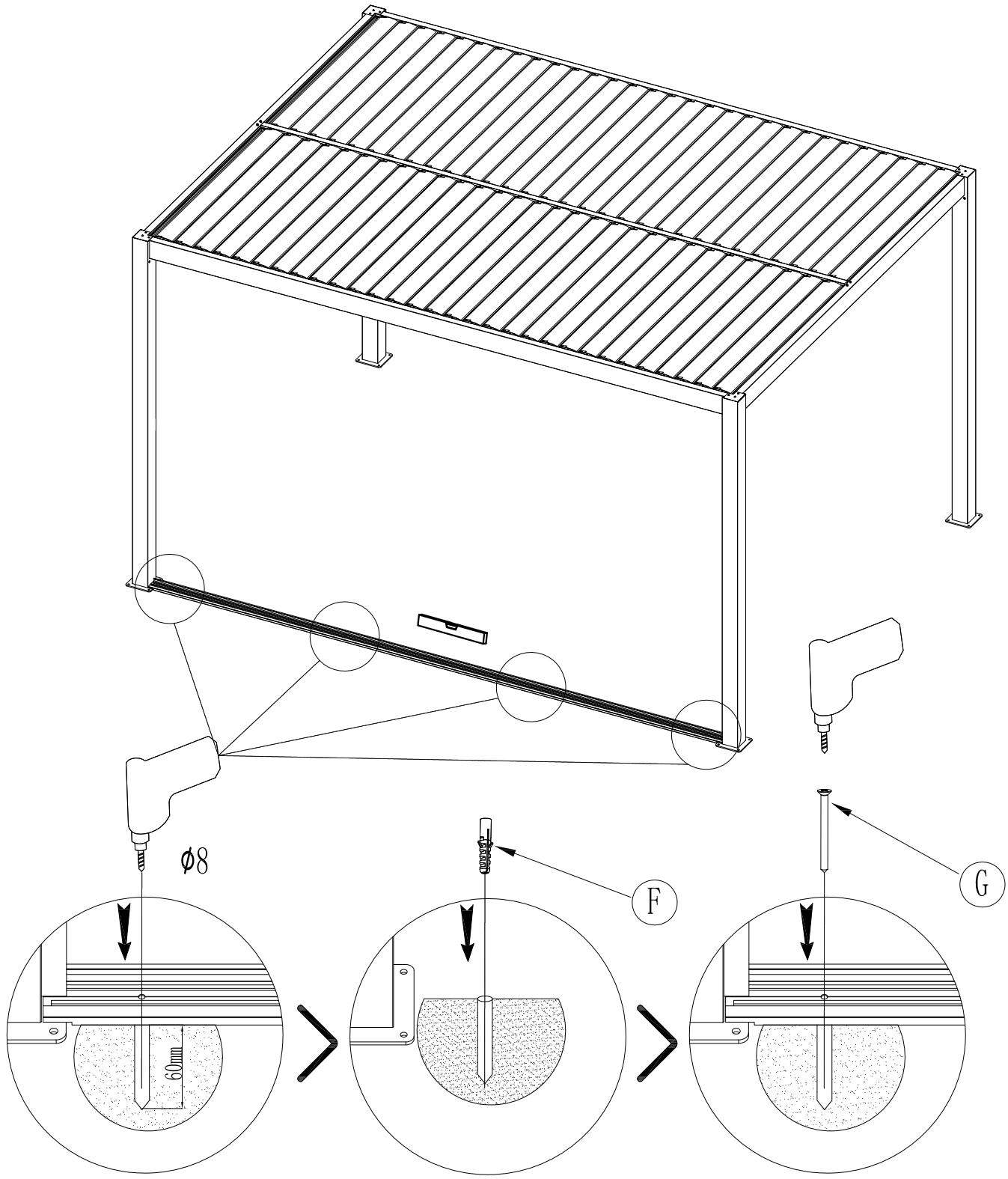

F		4PCS	G	 ST5*60	4PCS

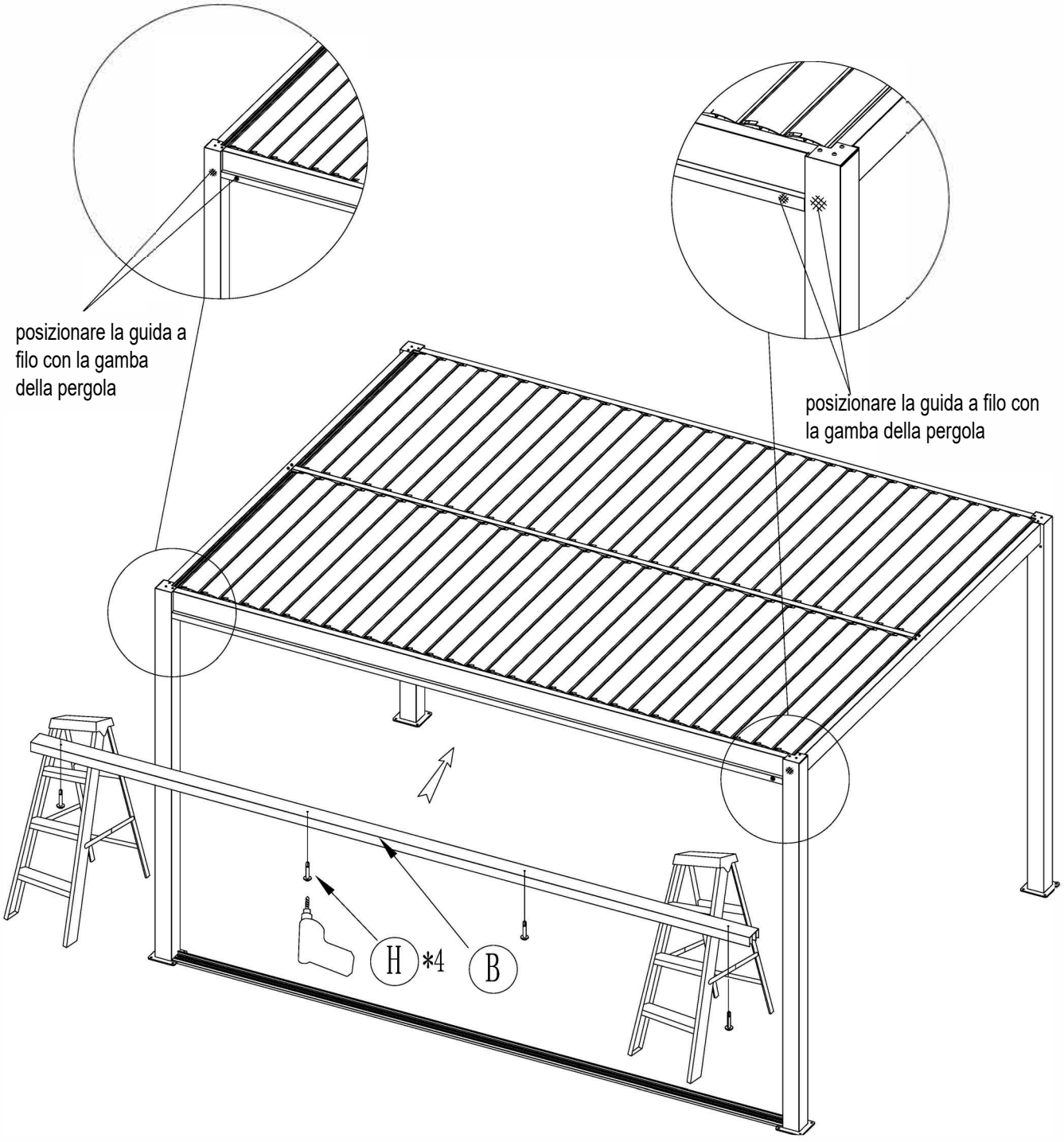

B		1PCS	H	 ST4.2*25	4PCS

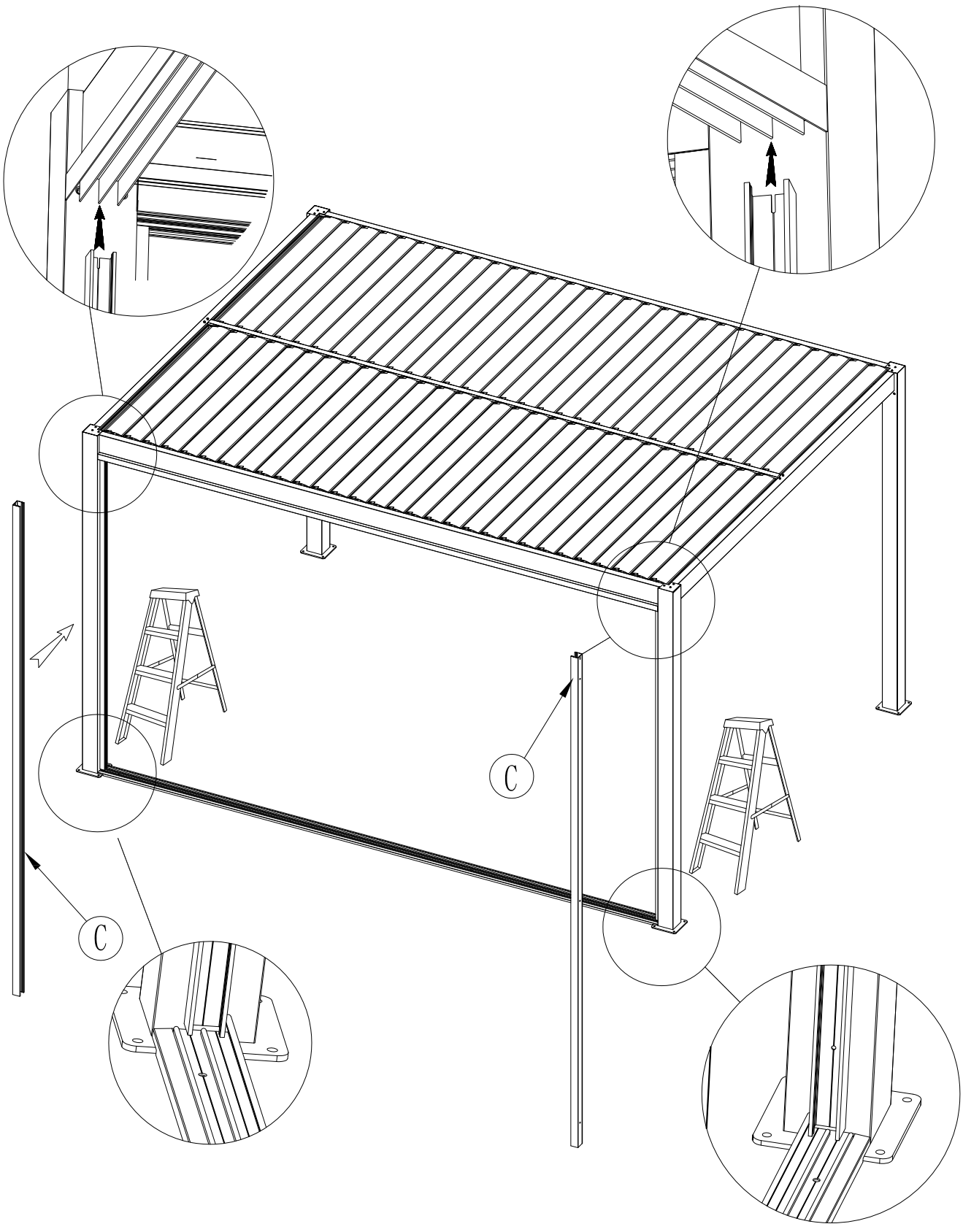

C		2PCS

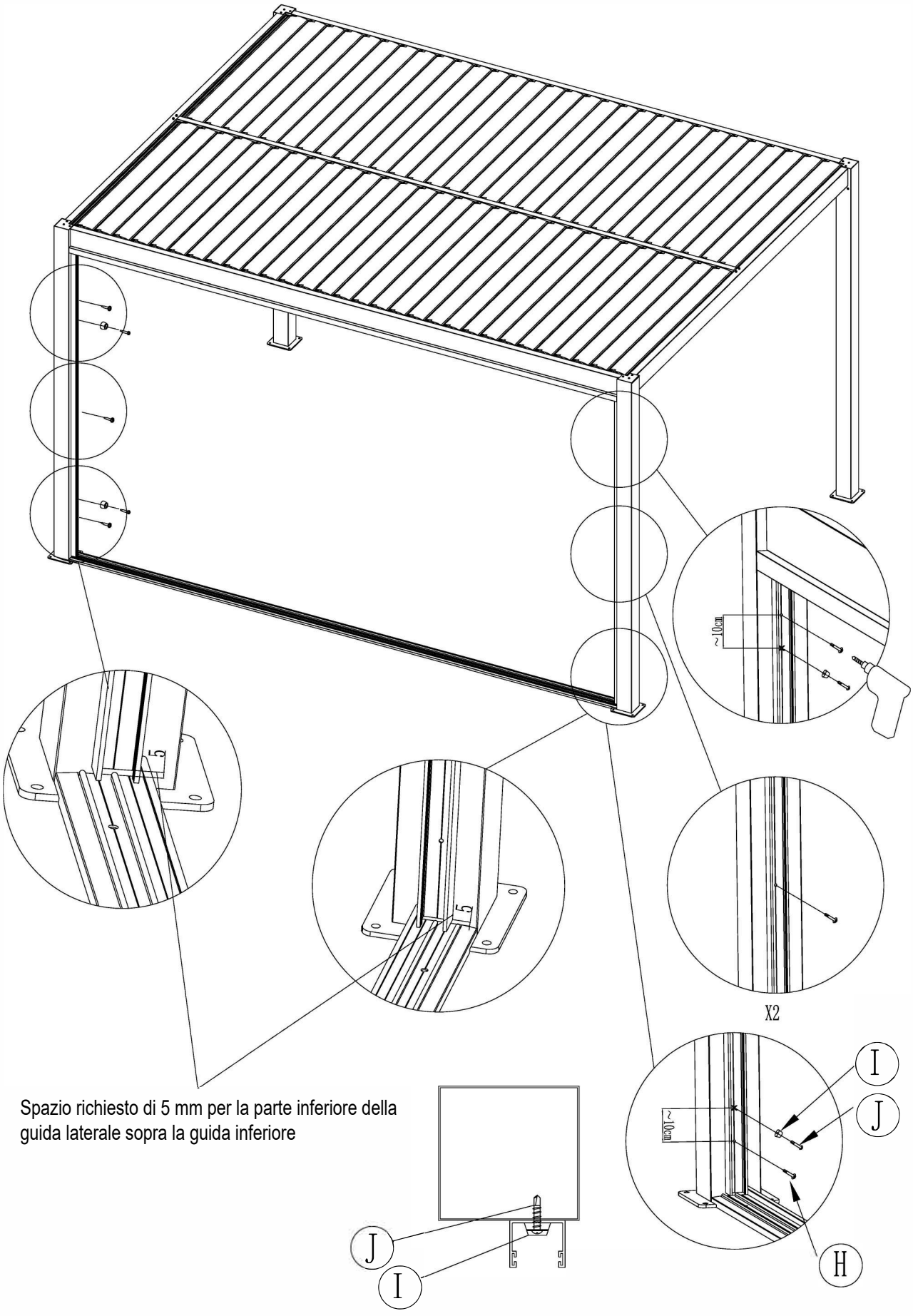

Spazio richiesto di 5 mm per la parte inferiore della guida laterale sopra la guida inferiore

H	ST4. 2*25	6PCS	I		4PCS	J	ST4*19	4PCS

schema sezione

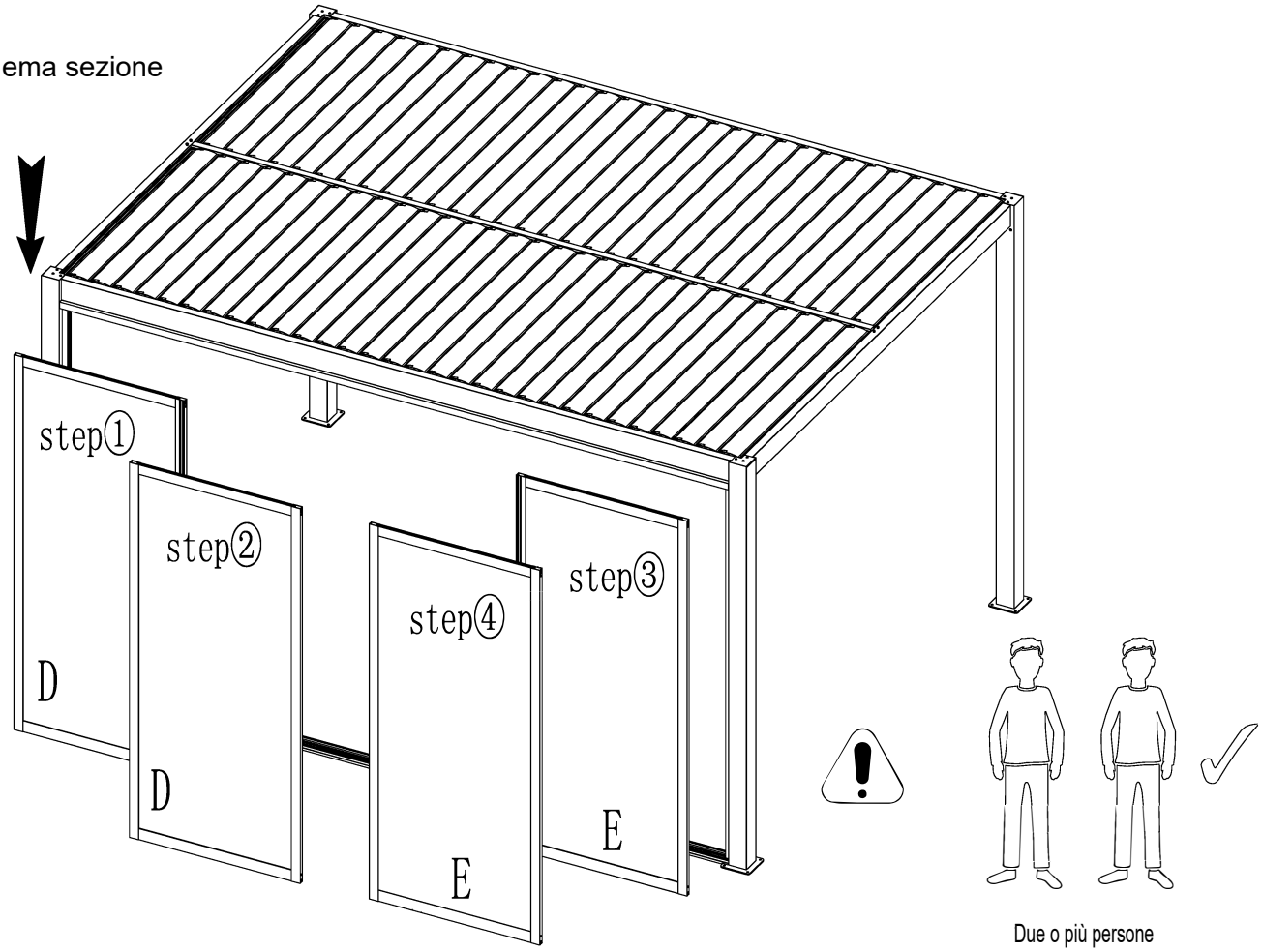

schema sezione

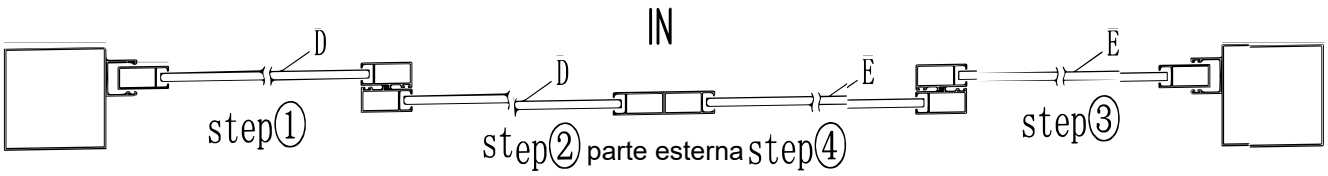

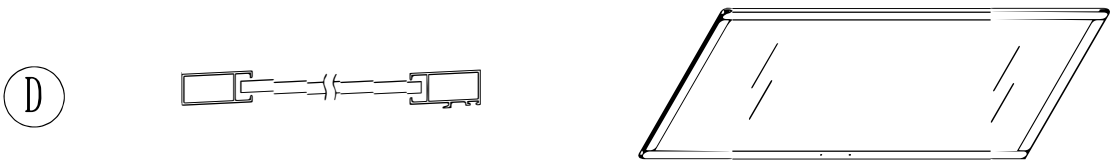



step ①

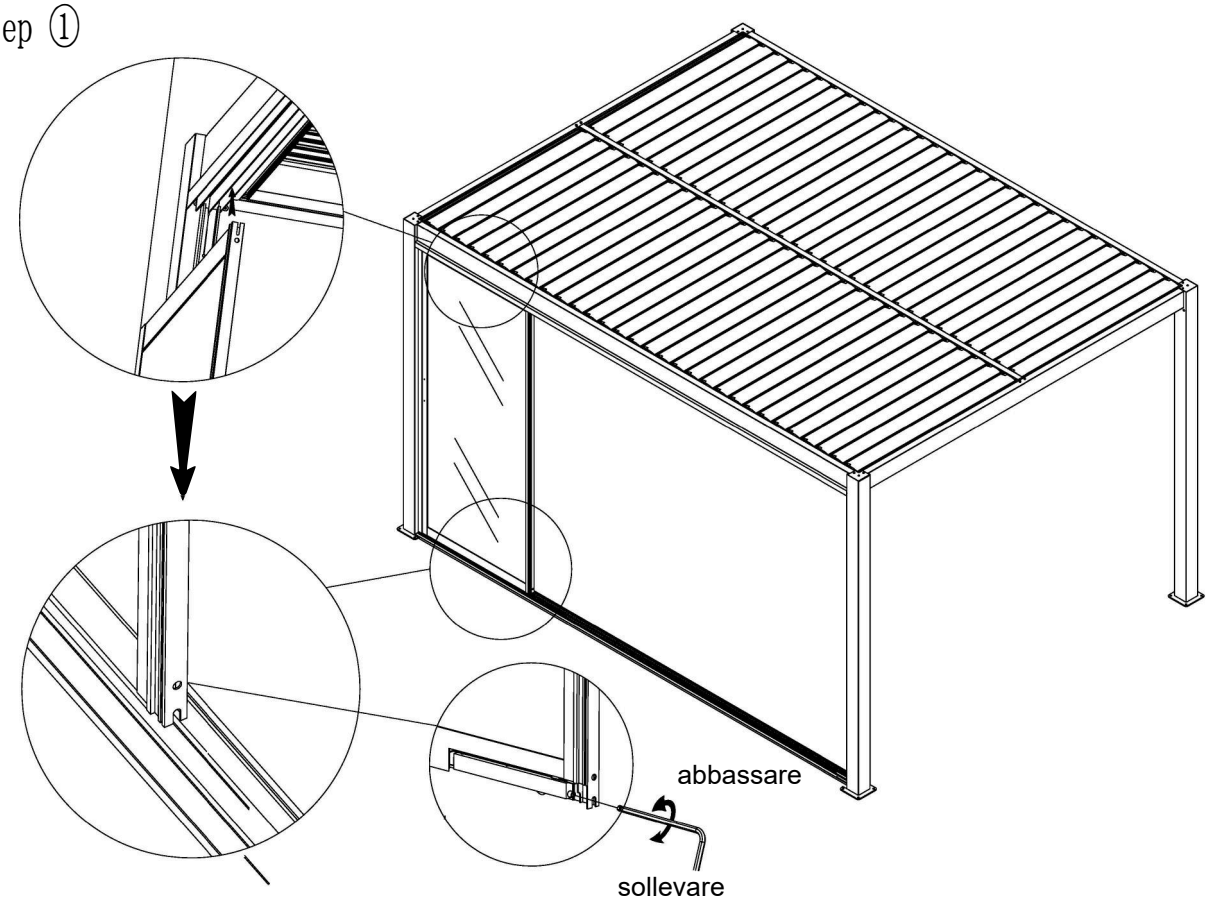

step ②

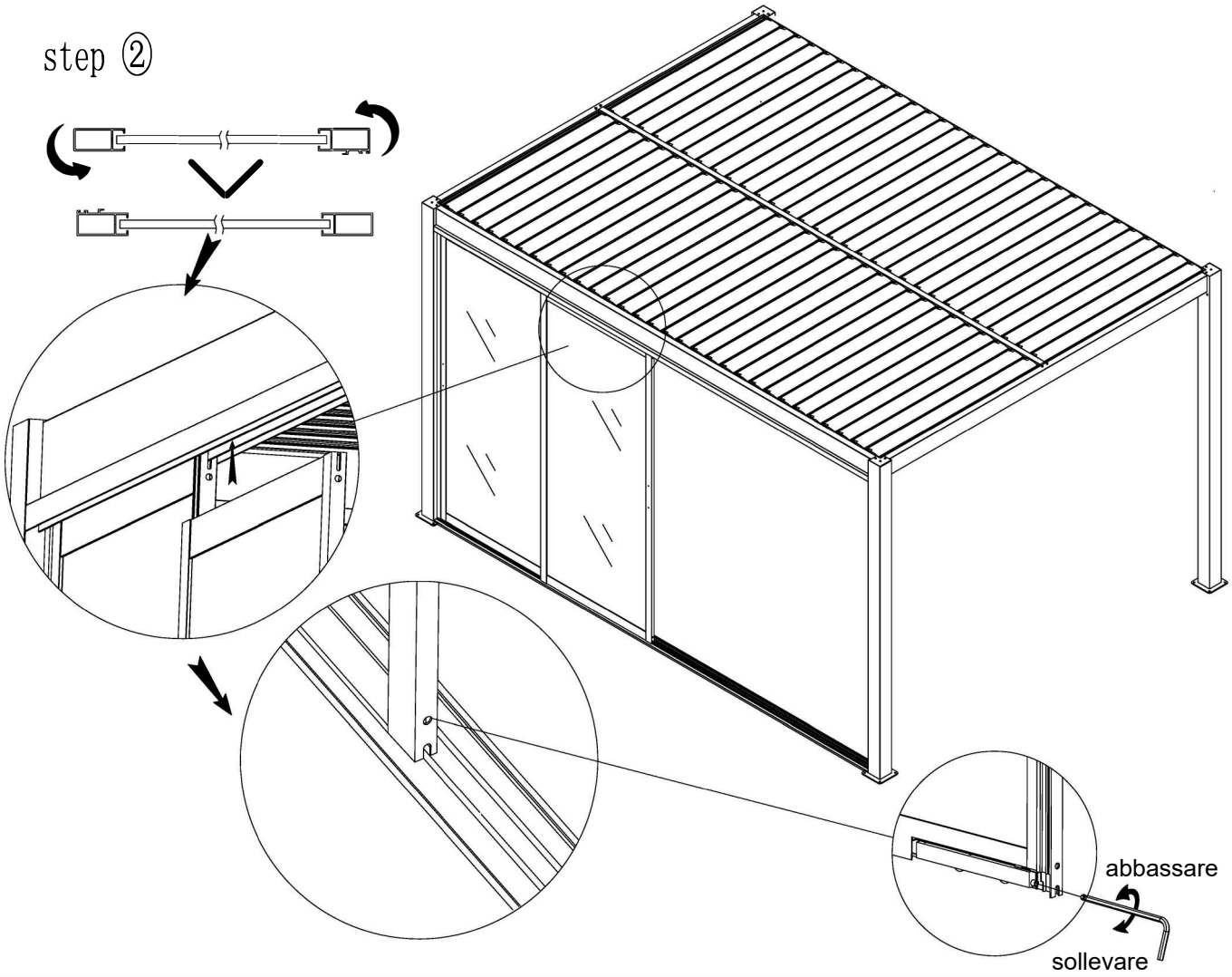

step ③

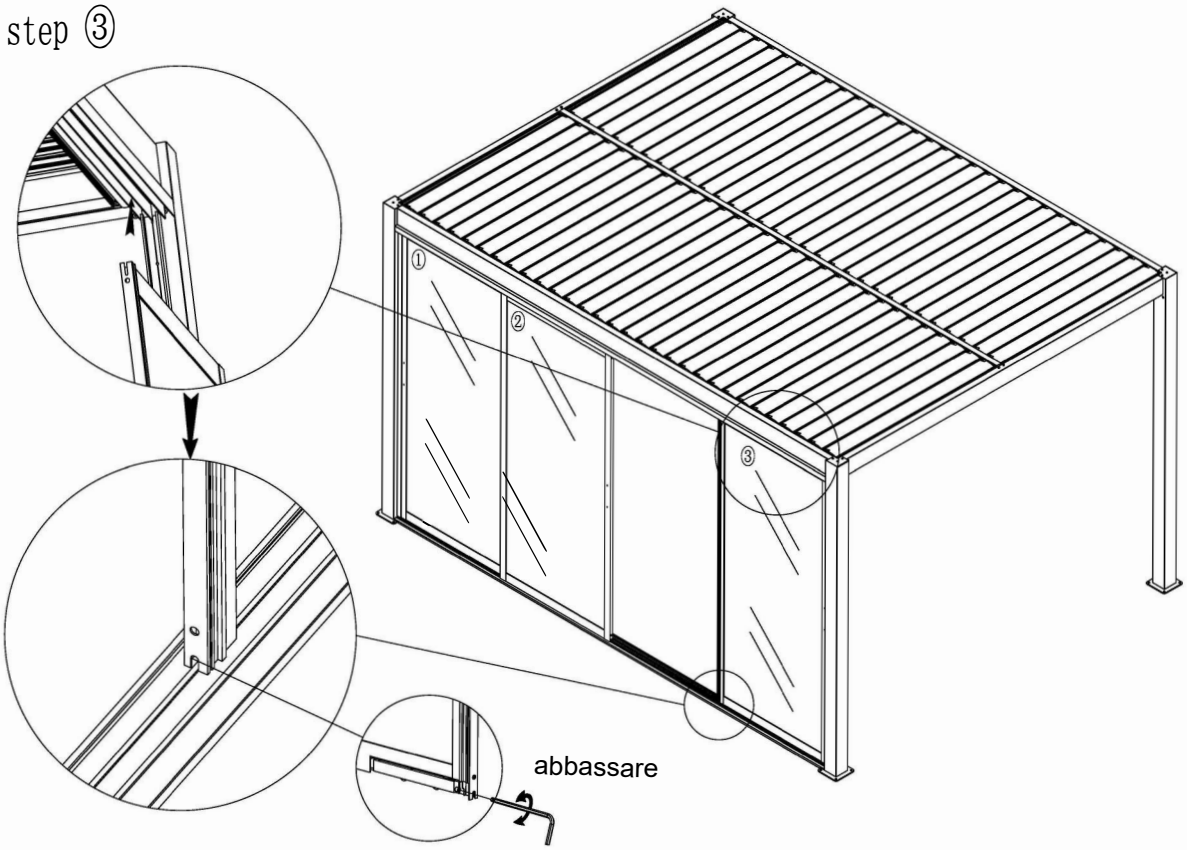

step ④

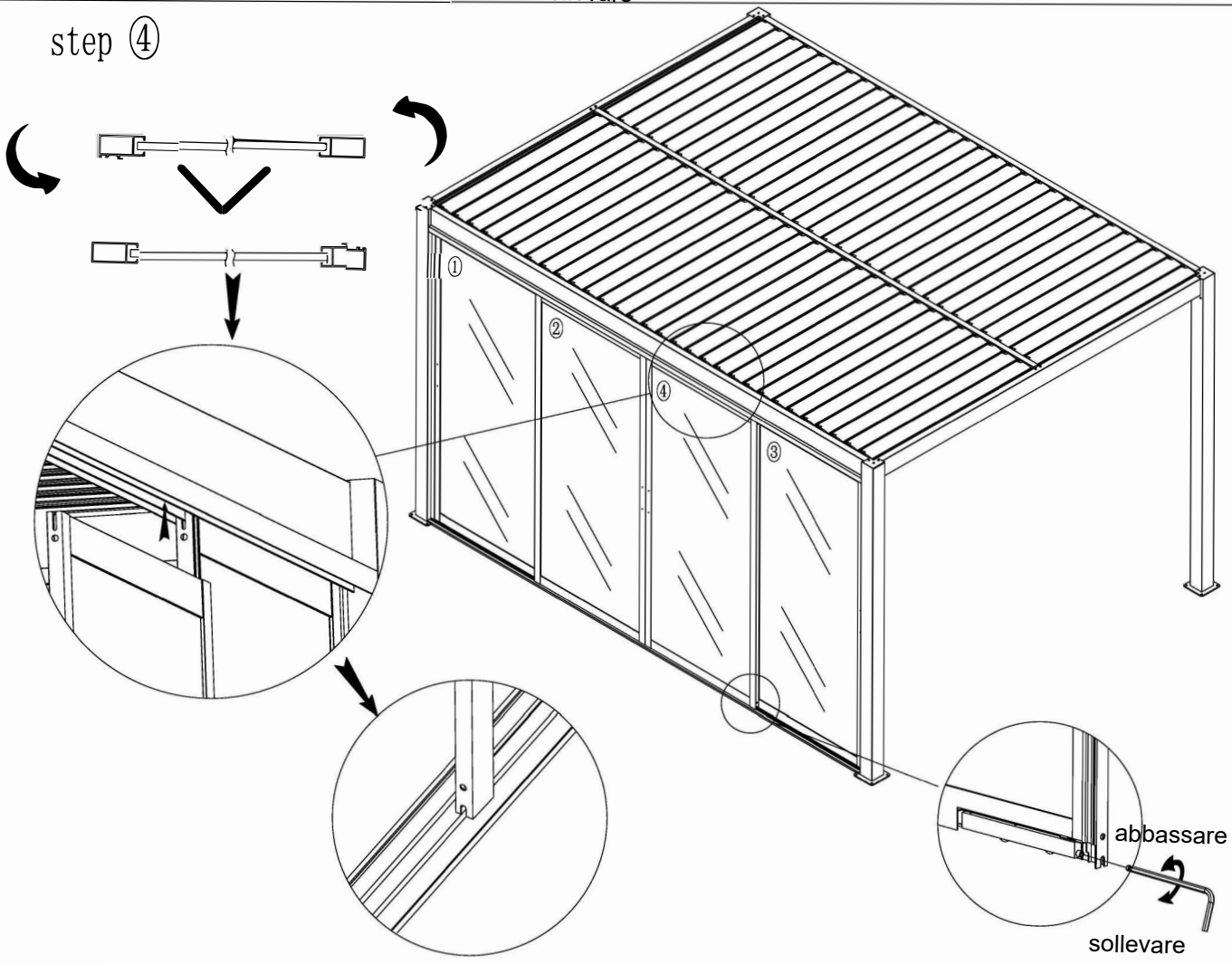

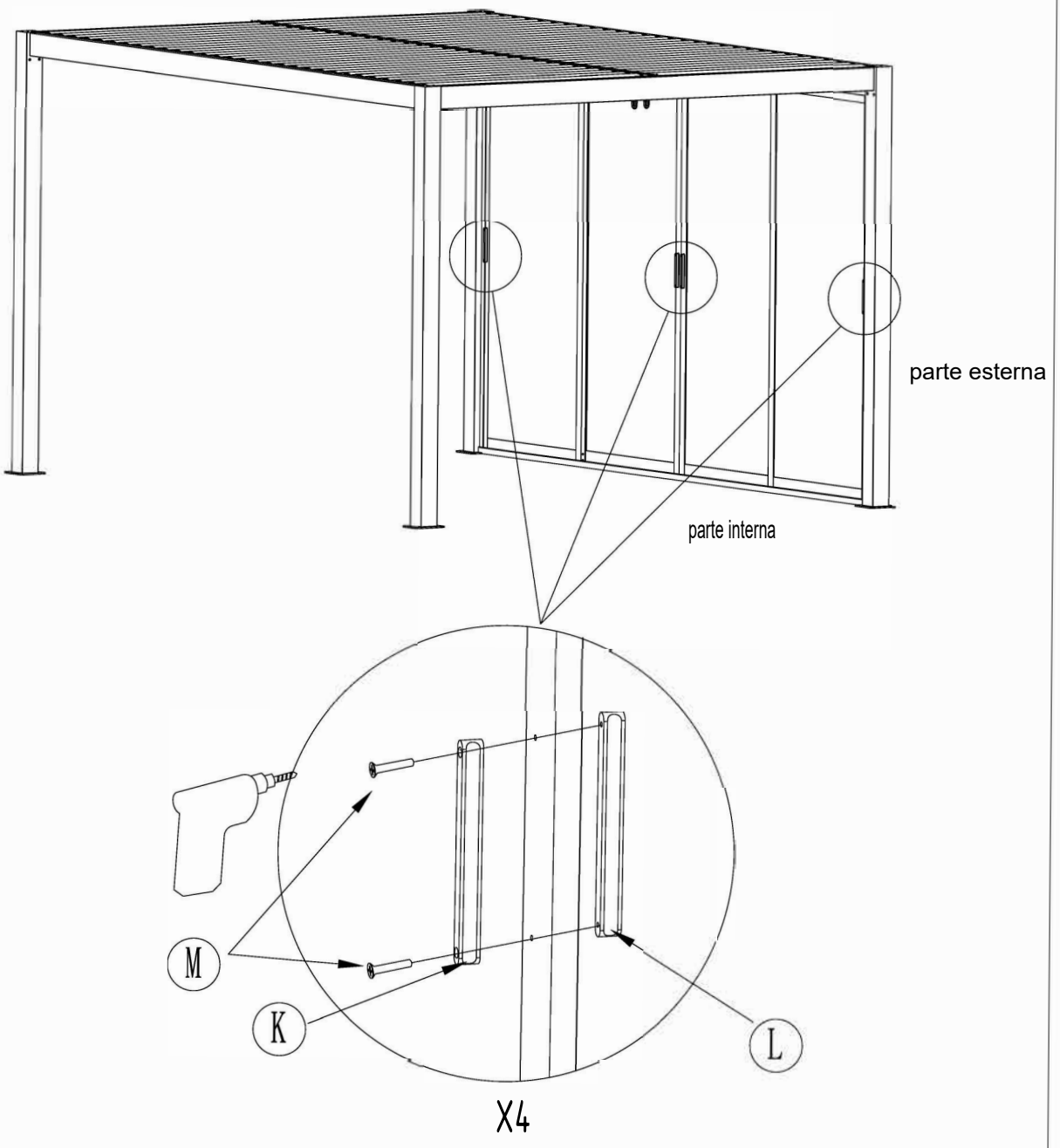

K	R	4PCS	L	L	4PCS
M	ST4*45	8PCS			

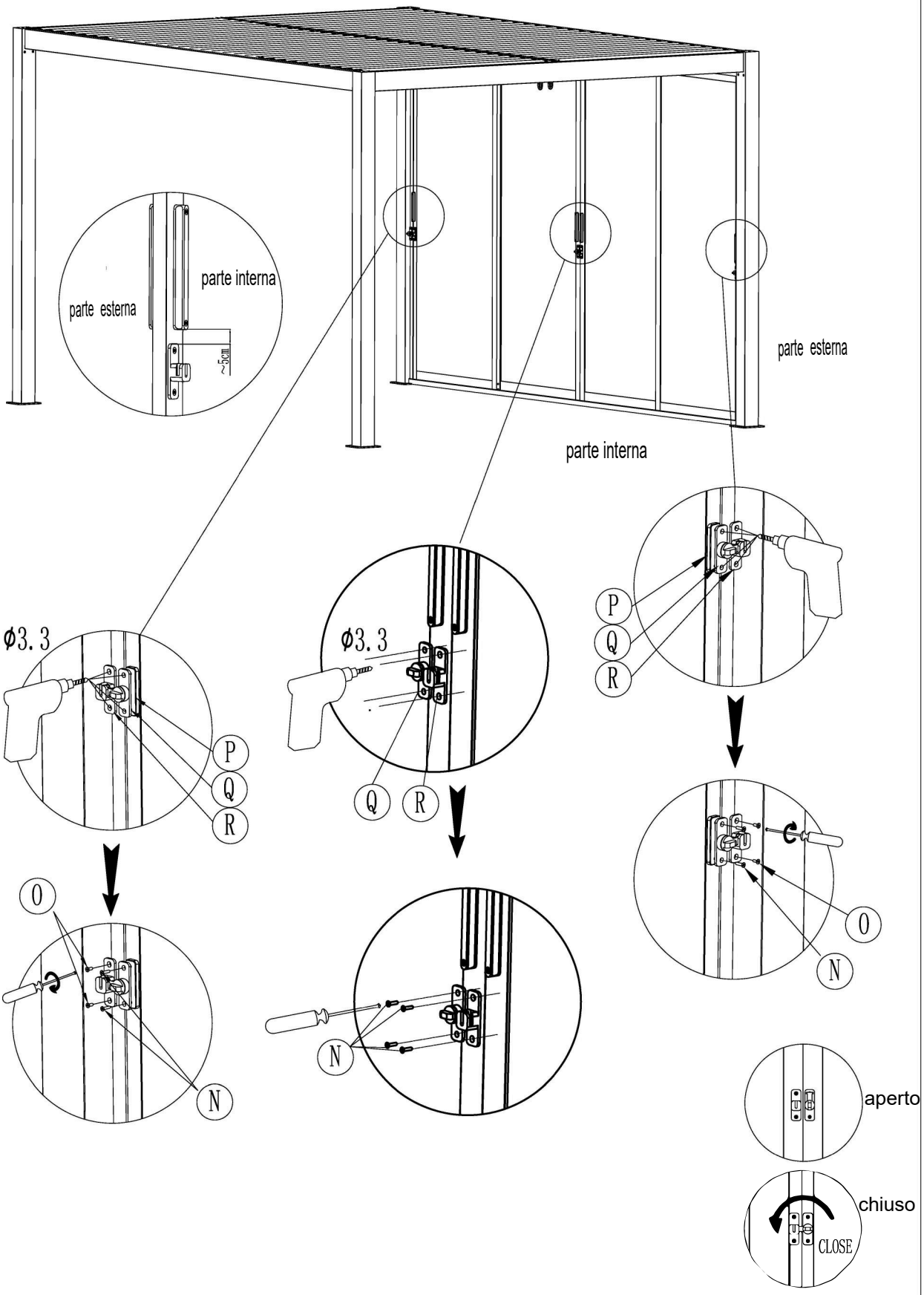

N	ST4*18	8PCS	O	ST4*10	4PCS
P		2PCS			
Q		3PCS	R		3PCS