MANUALE DI ISTRUZIONI

GA802146

GA802147

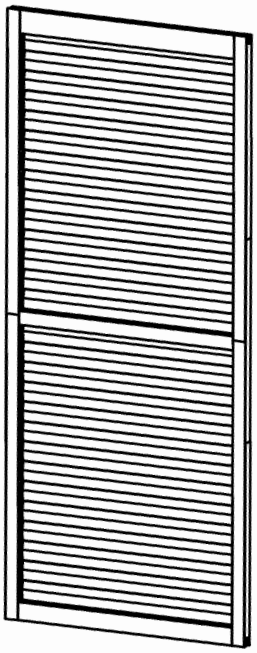

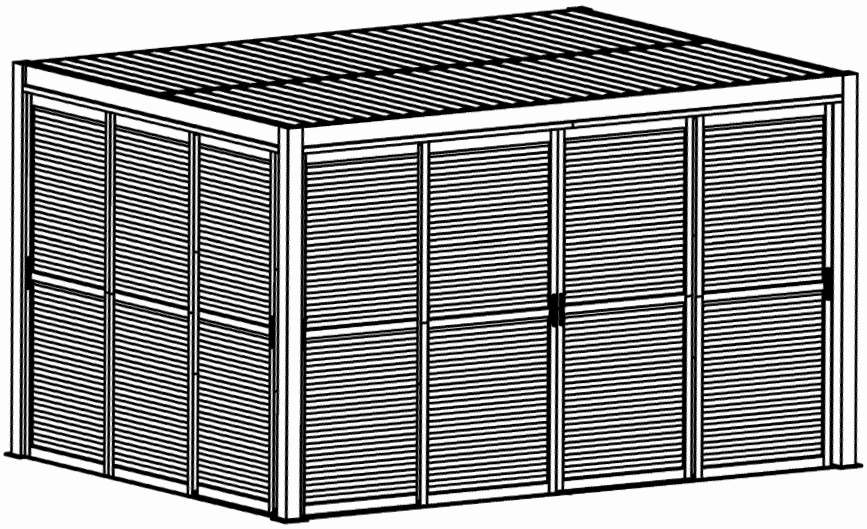

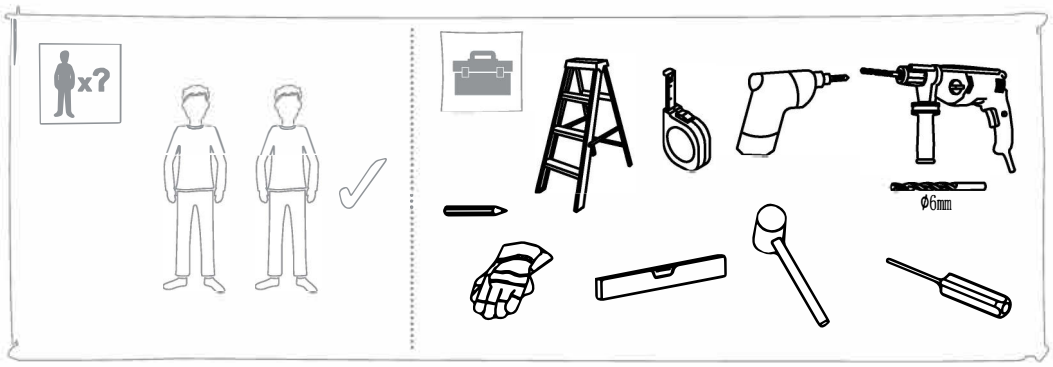

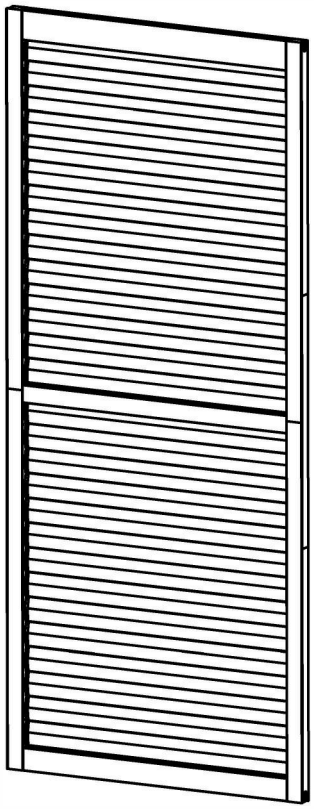

COMPONENTI

A		4 pz	III	5	4 pz
B		1 pz		6	4 pz
C		1 pz		7	4 pz
D		1 pz		8	st4. 2x10 4 pz
E		238cm: 30pz	IV	9	st2. 2x14 238cm: 30pz
F		2 pz	V	10	2 pz
G		4 pz		11	st4. 2x16 2 pz
H		2 pz	VI	12	2 pz
I		238cm: 8 pz		13	2 pz
J		238cm: 8 pz		14	st4. 2x16 8 pz
I	1	238cm: 60 pz	VII	15	238cm: 7 pz
II	2	2 pz		16	2 pz
	3	st4. 2x55 8 pz		17	4 pz
	4	st4. 2x20 8 pz	VIII	18	238cm: 24 pz
				19	st4x40 238cm: 24 pz
			IX	20	st4. 2x25 238cm: 24 pz
			X	21	st4. 2x32 238cm: 16 pz
				22	R 238cm: 8 pz

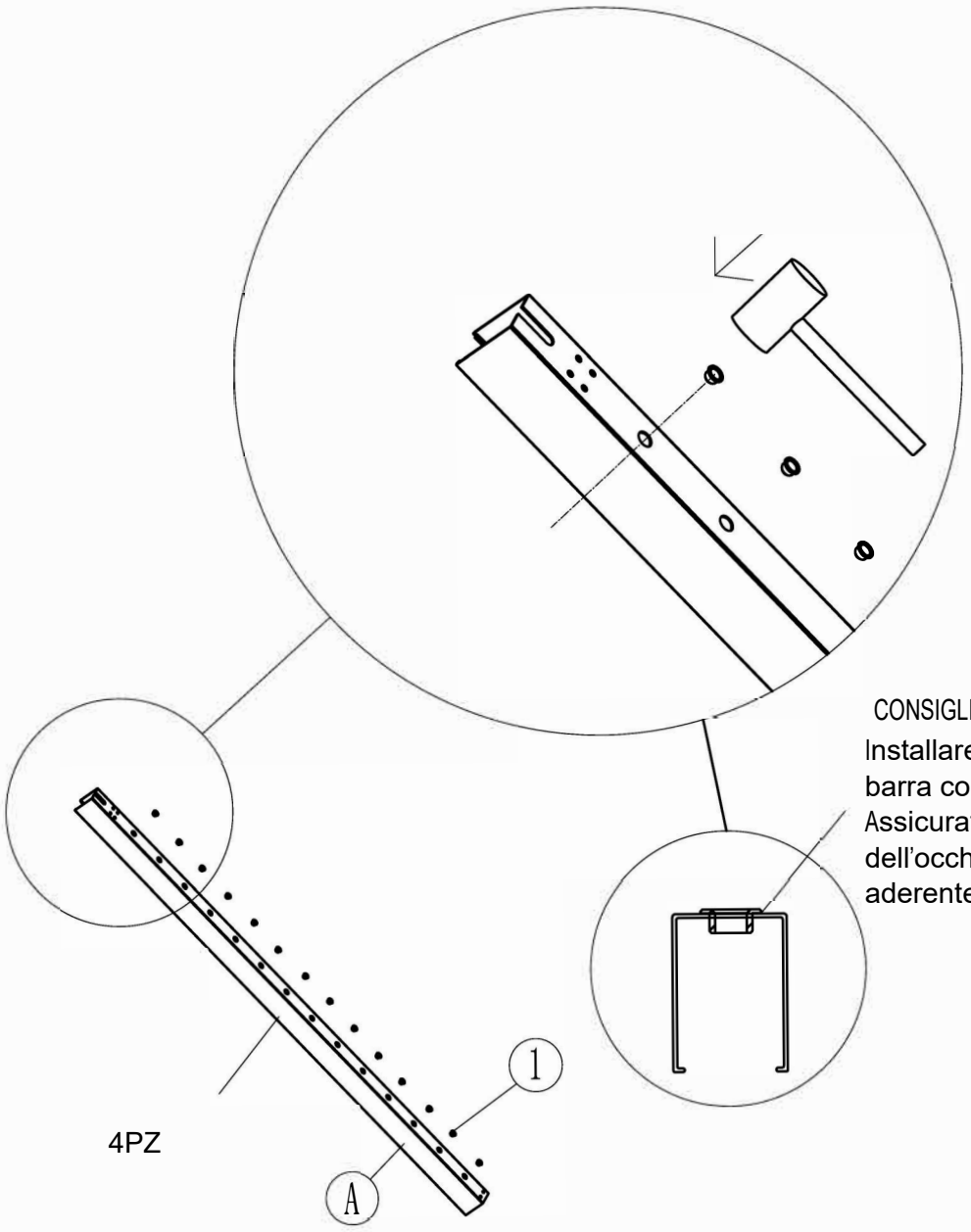

4PZ

CONSIGLIO:
Installare gli occhielli sulla barra con profilo a U. Assicurati che il bordo dell'occhiello sia piatto e aderente al profilo.

A		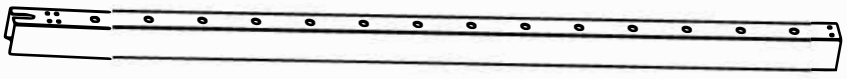	4 PZ
1			238CM:60PZ

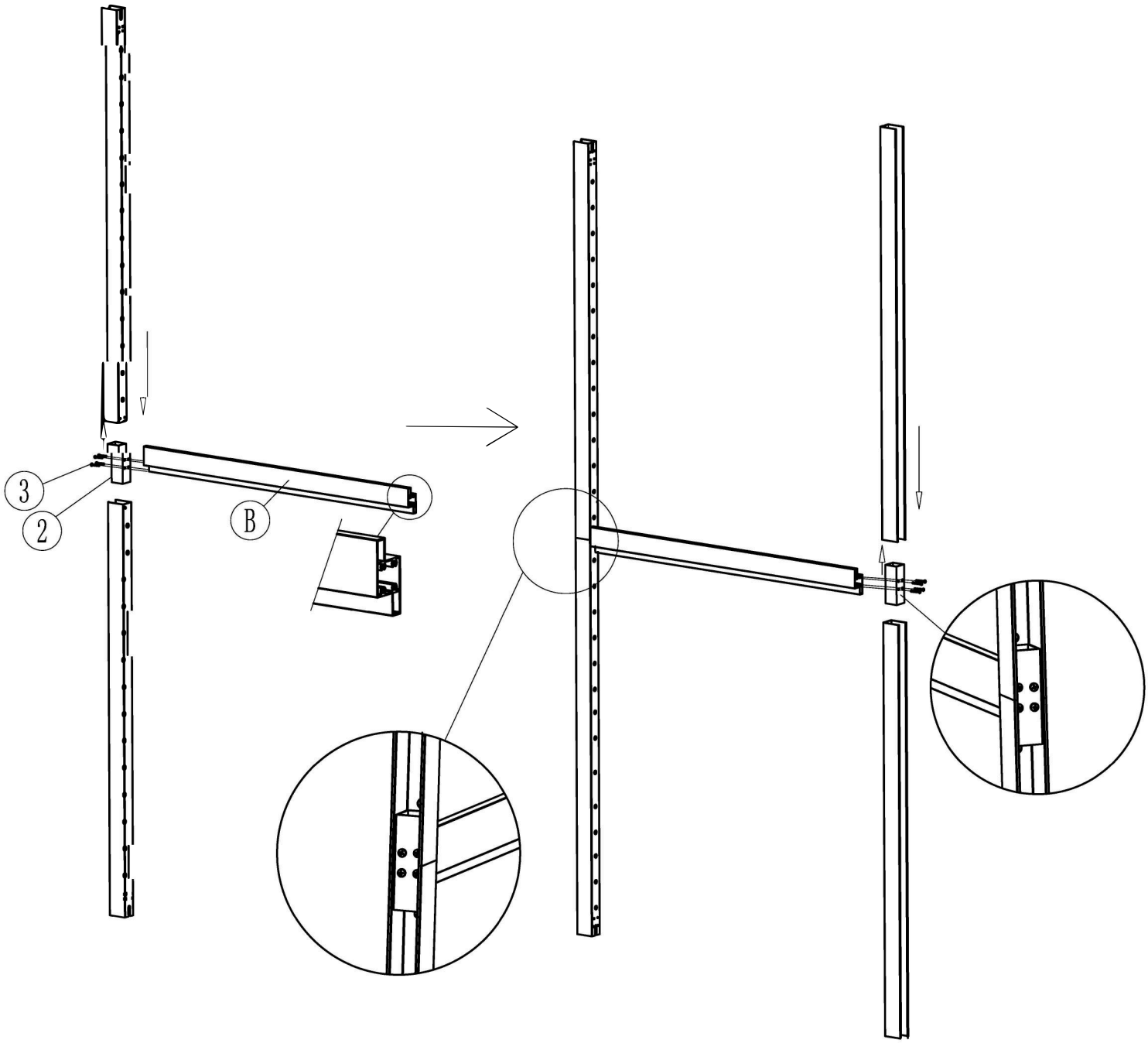

B	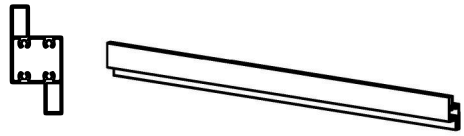	1 PZ	
3	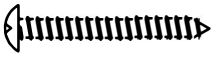	st4.2x55	8 PZ
2	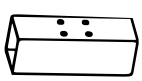	2 PZ	

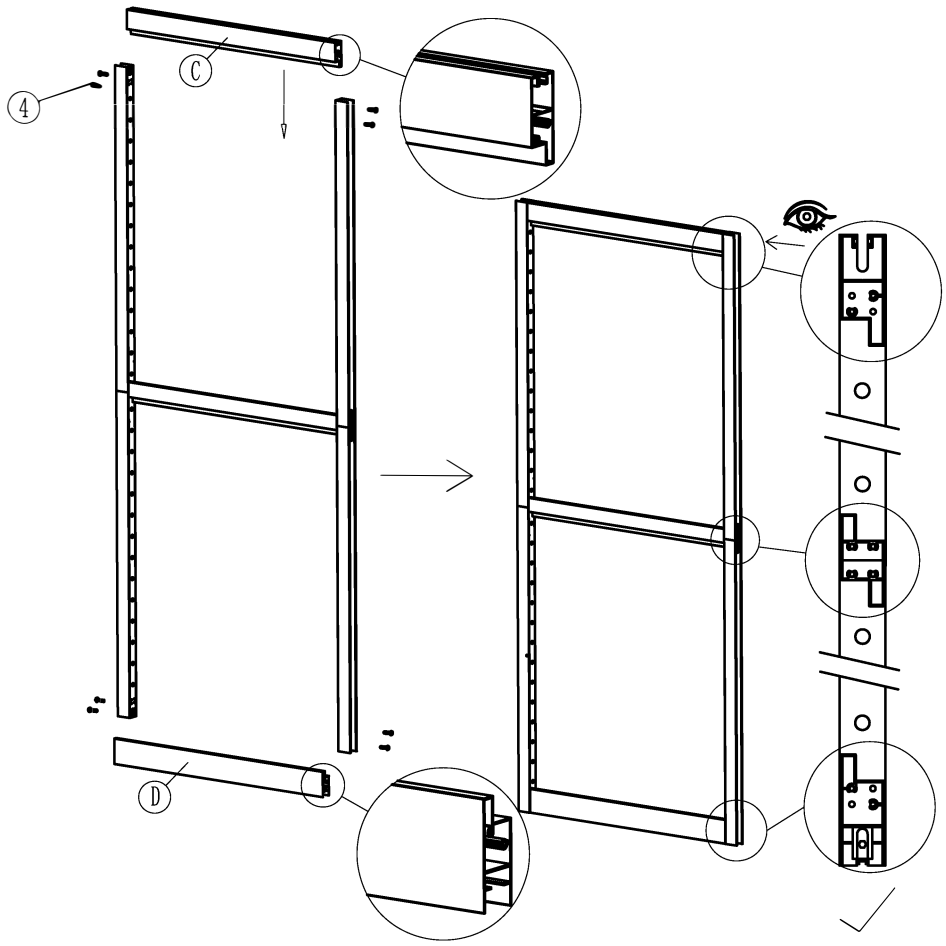

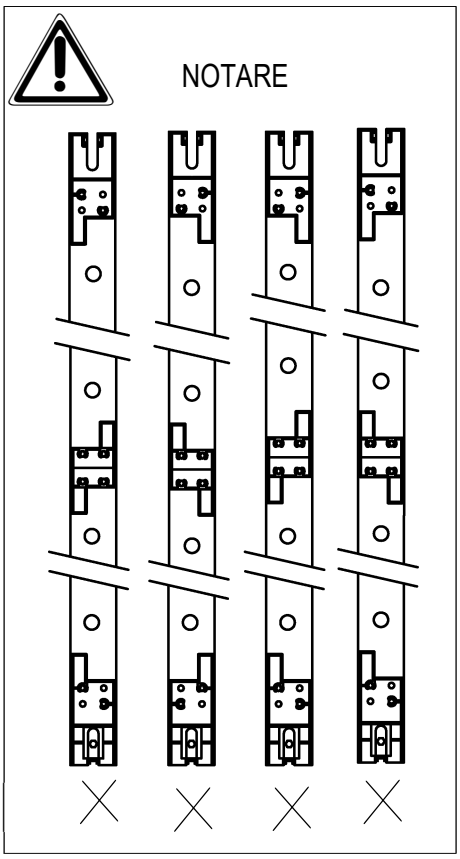

C		1 PZ	4	st4.2x20	8 PZ
D	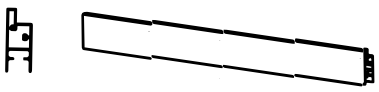	1 PZ			

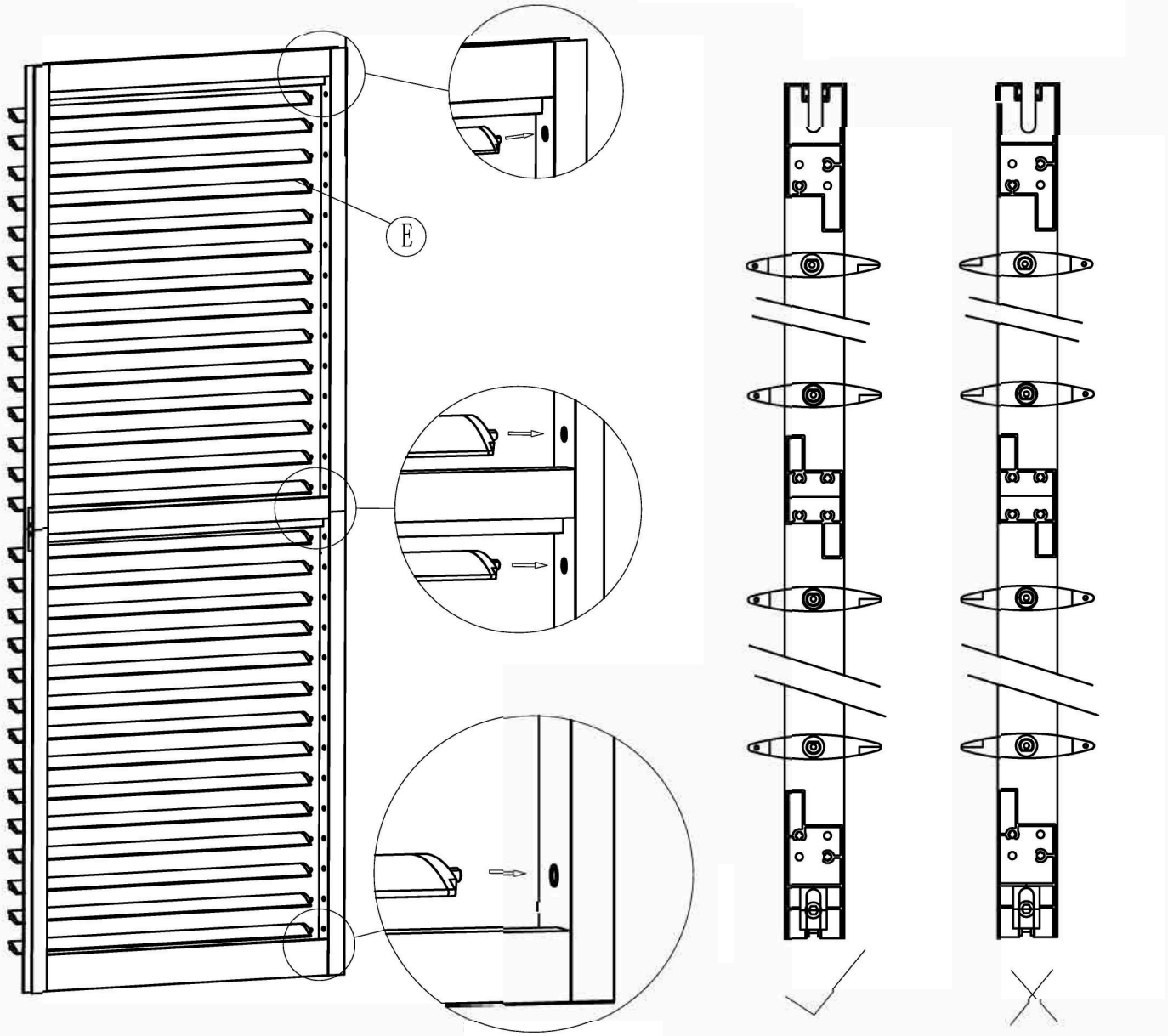

E



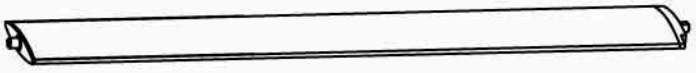

30 PZ

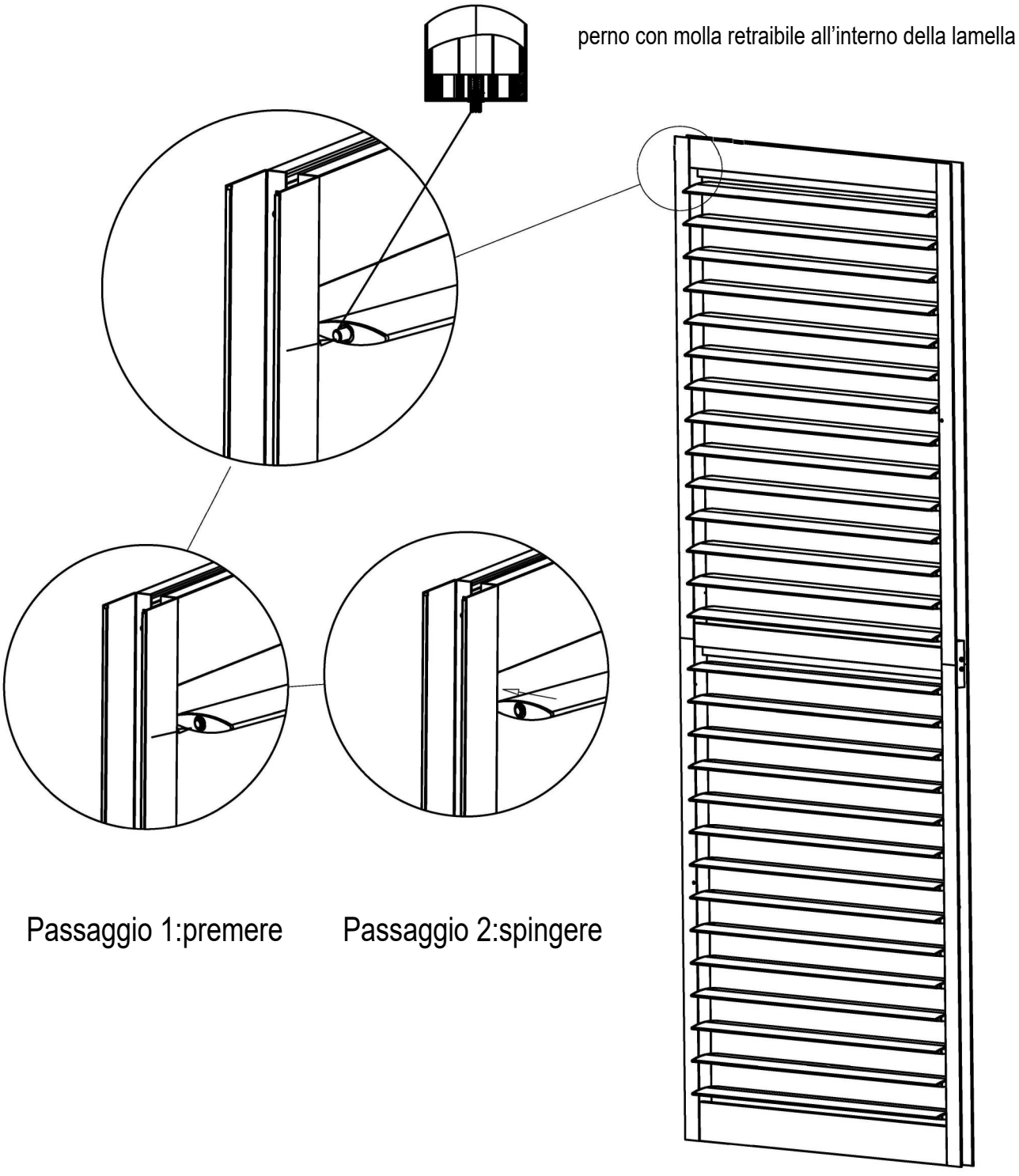
perno con molla retraibile all’interno della lamella
Passaggio 1:premere
Passaggio 2:spingere

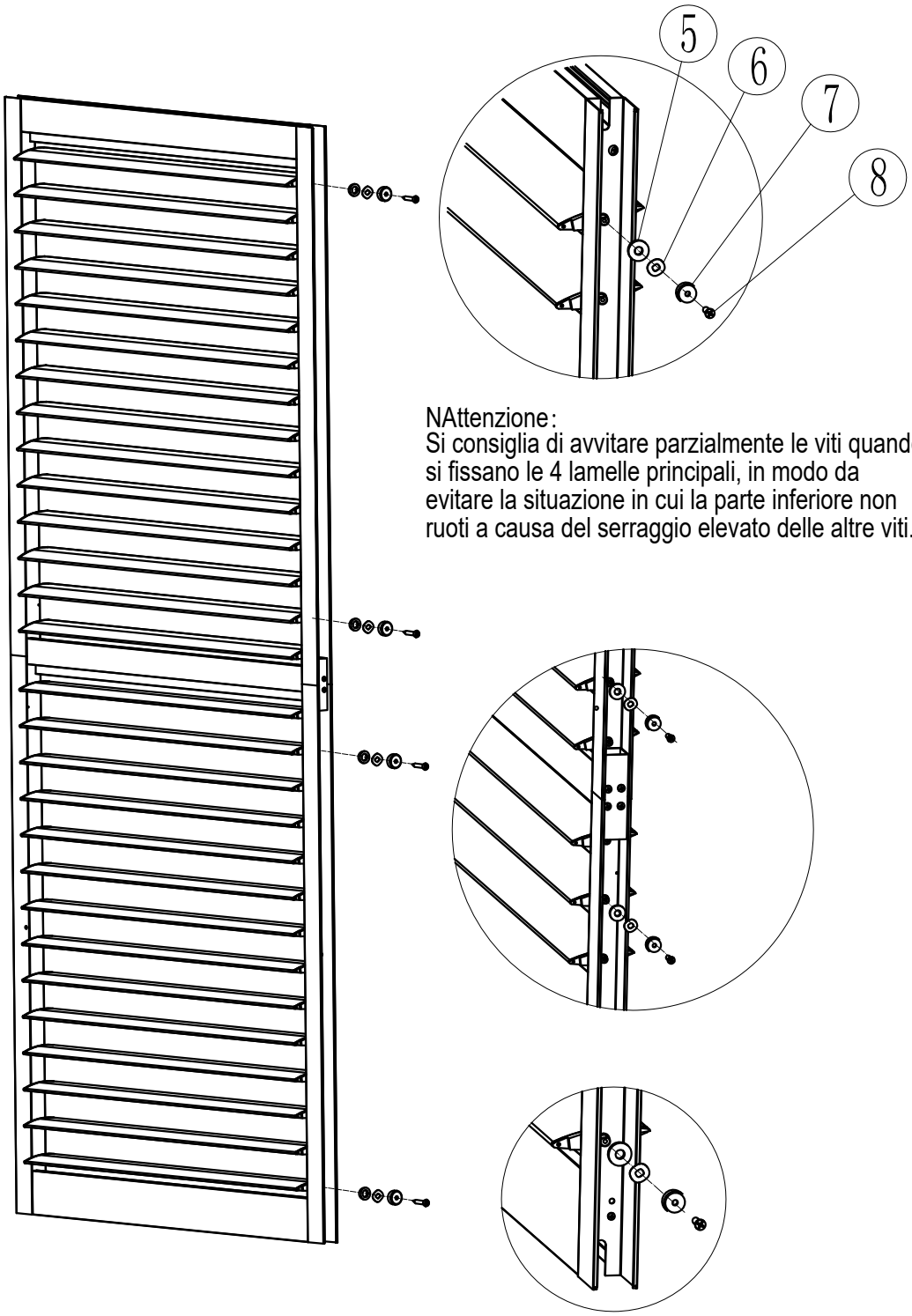

NAttenzione:
Si consiglia di avvitare parzialmente le viti quando si fissano le 4 lamelle principali, in modo da evitare la situazione in cui la parte inferiore non ruoti a causa del serraggio elevato delle altre viti.

5		4 PZ	7		4 PZ
6		4 PZ	8		st4.2x10 4 PZ

Nota bene: le viti non devono essere serrate totalmente e devono essere lasciato un po' di spazio per consentire alle lamelle di muoversi (se le lamelle sono serrate troppe , rimarranno bloccate e non ruotano)

9

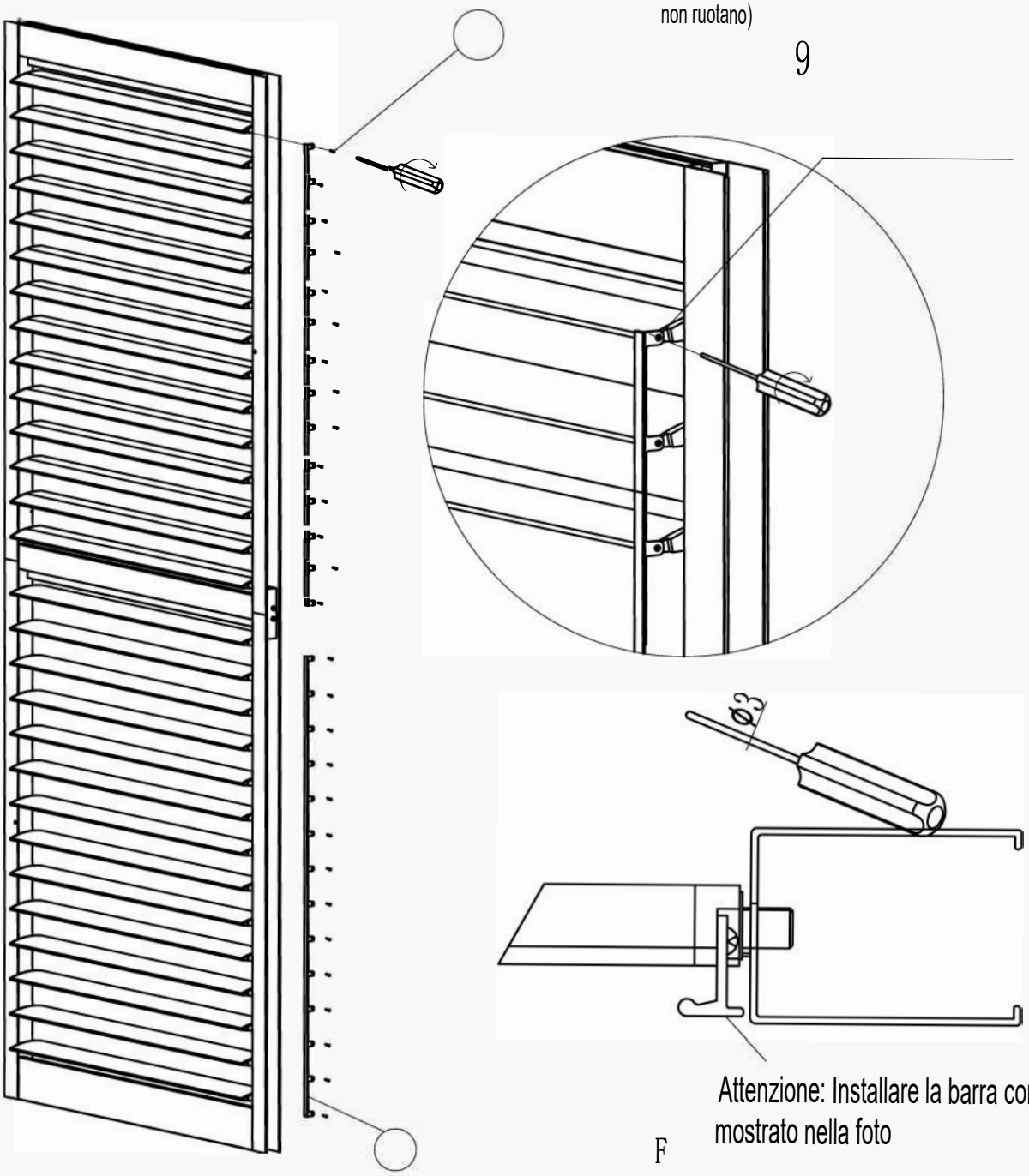

Attenzione: Installare la barra come mostrato nella foto

F

F			2 PZ
9		st2. 2x14	30 PZ

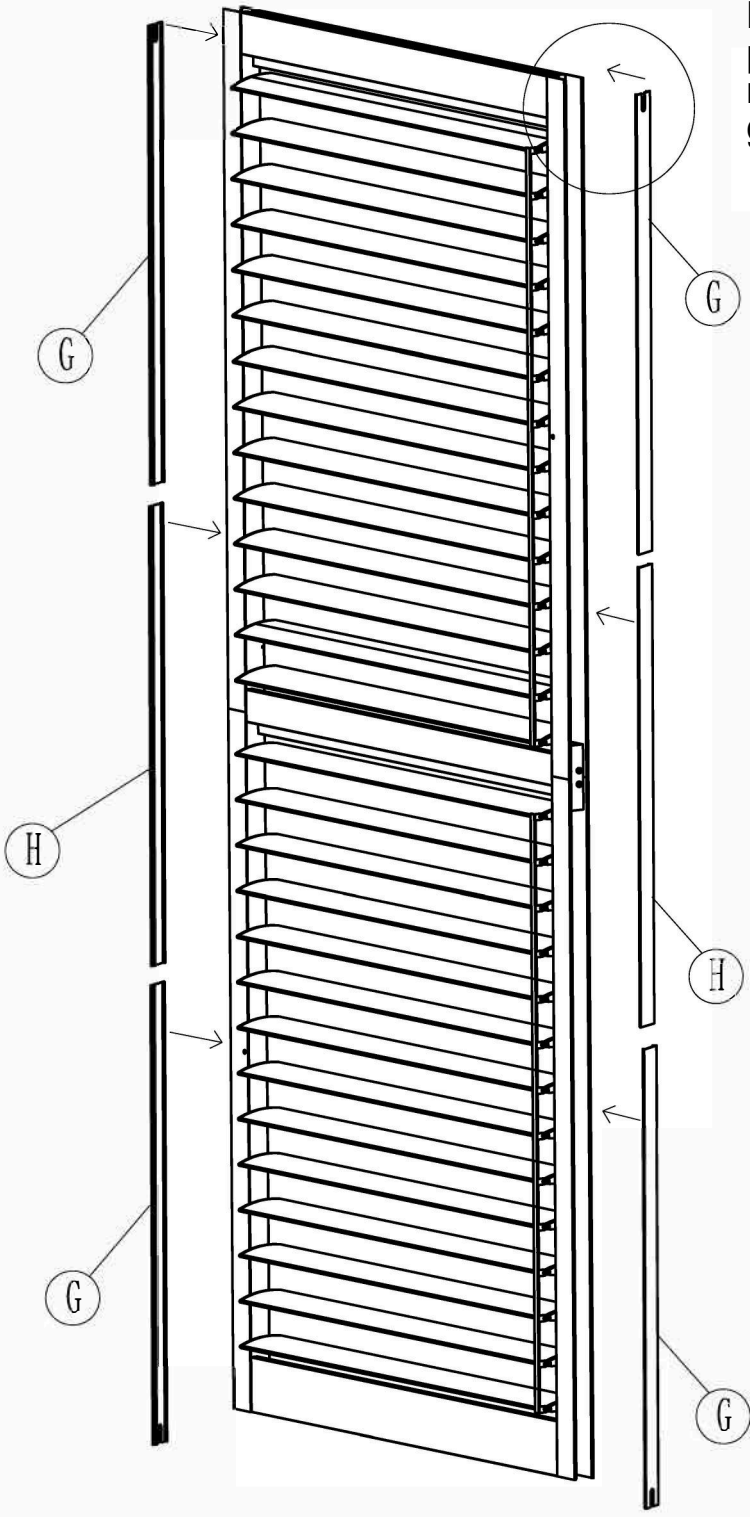

Durante la chiusura del profilo, viene prima inserita un estremità , quindi ruotata e ribattuta con una mazzetta di gomma.

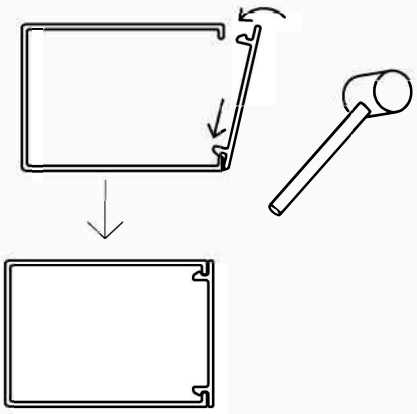

G

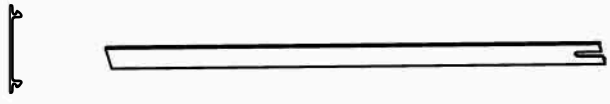

4 PZ

H



4 PZ

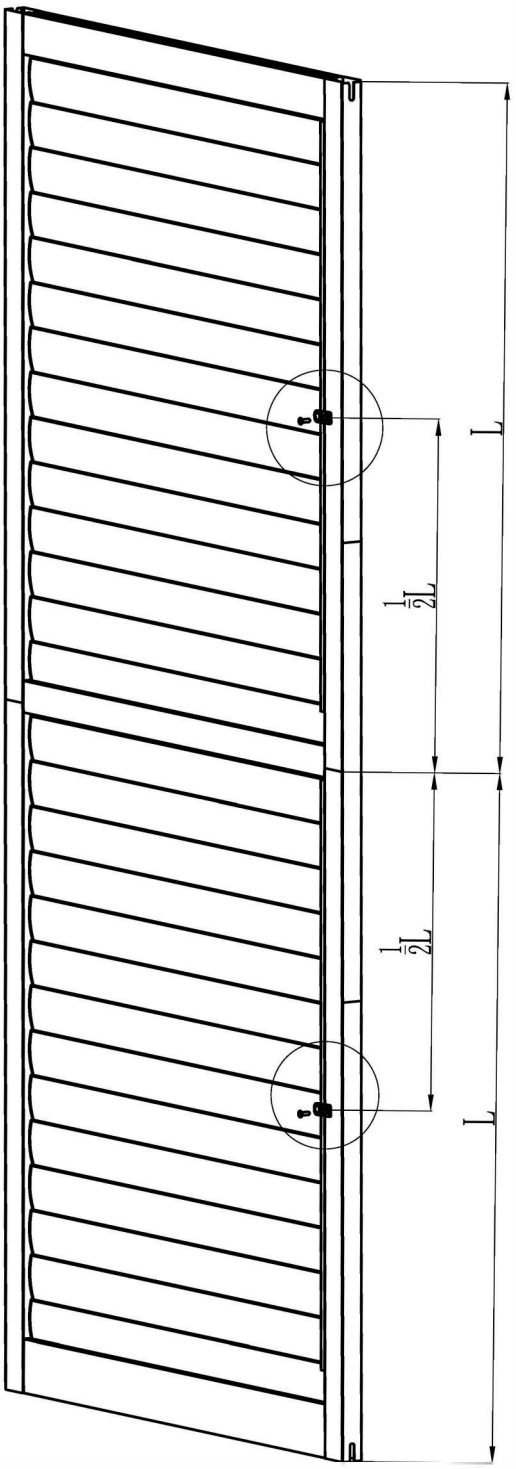

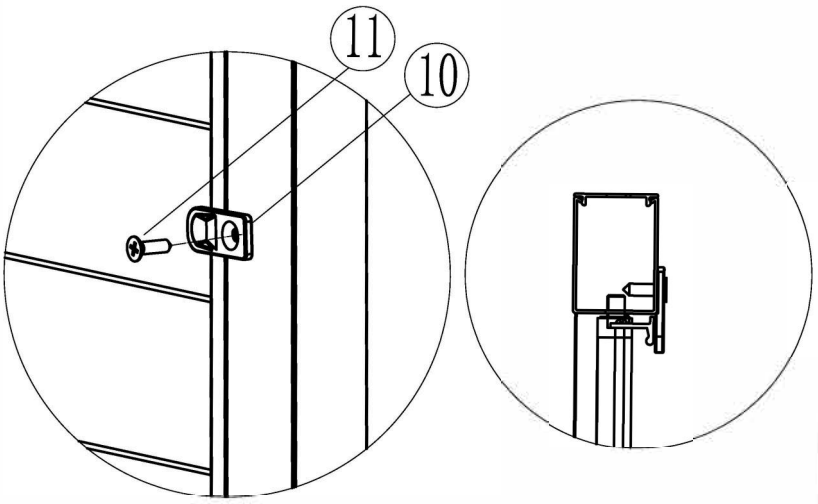

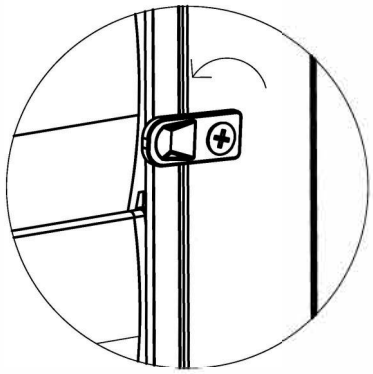

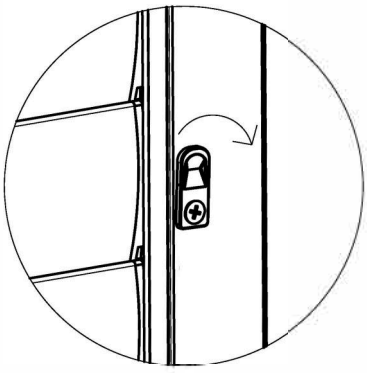

10	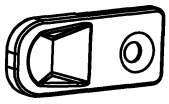		2 PZ
11		st4.2x16	2 PZ

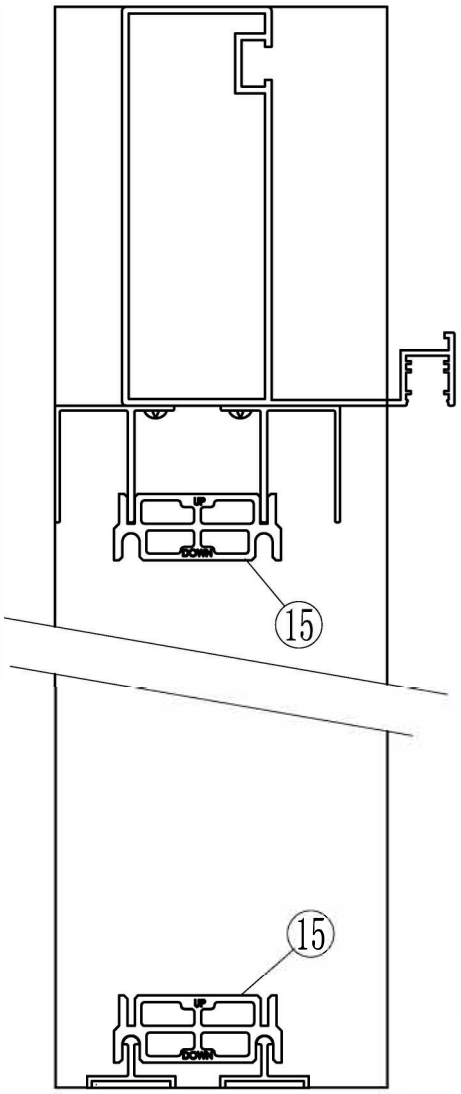

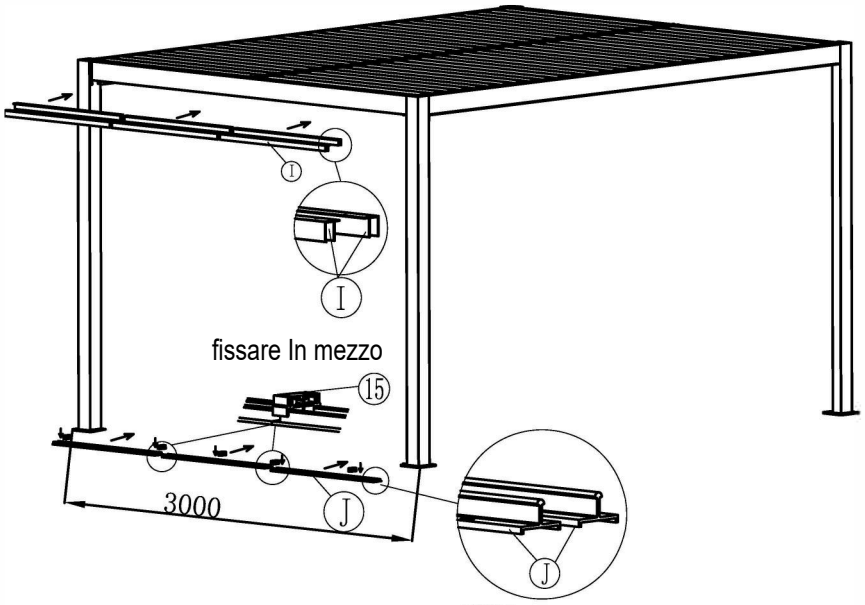

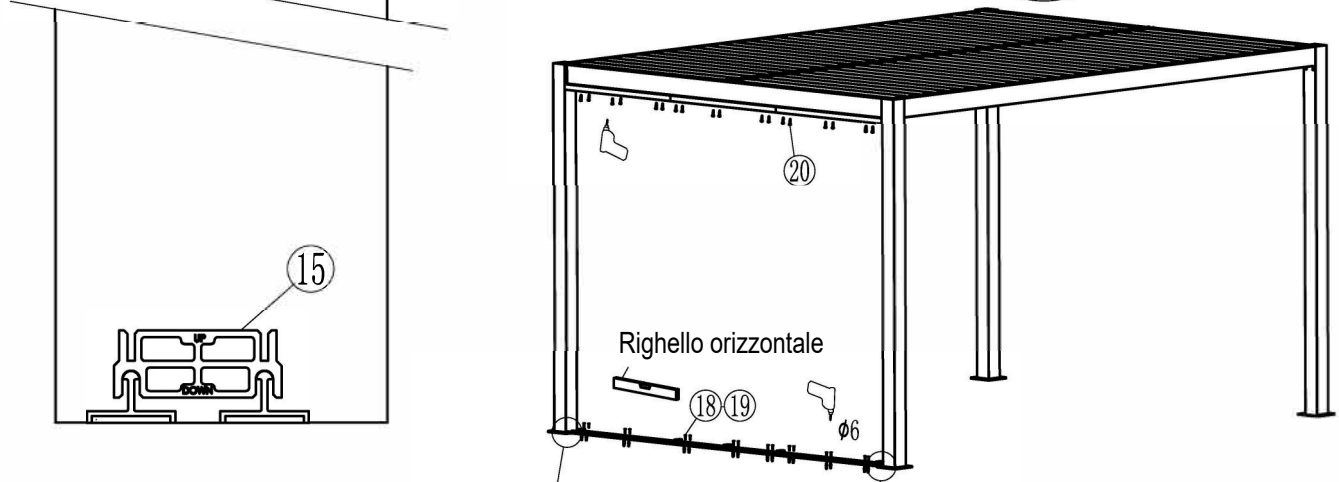

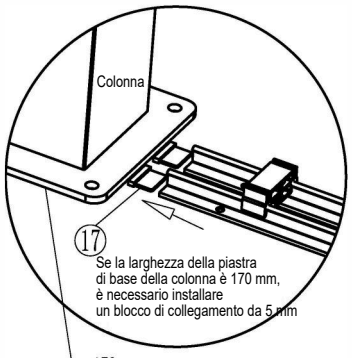

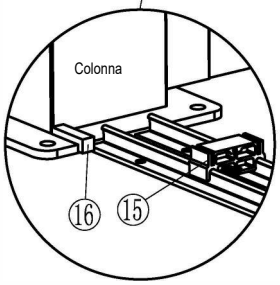

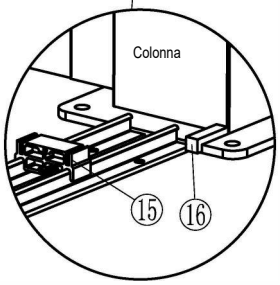

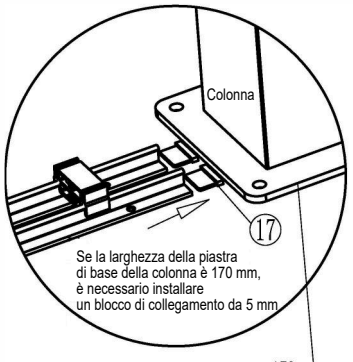

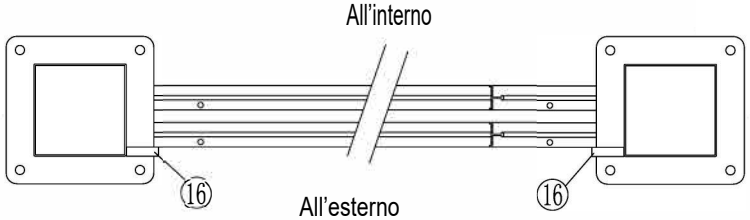

I	8 PZ	15	7 PZ	18	24 PZ
J	8 PZ	16	2 PZ	19	24 PZ
		17	4 PZ	20	24 PZ

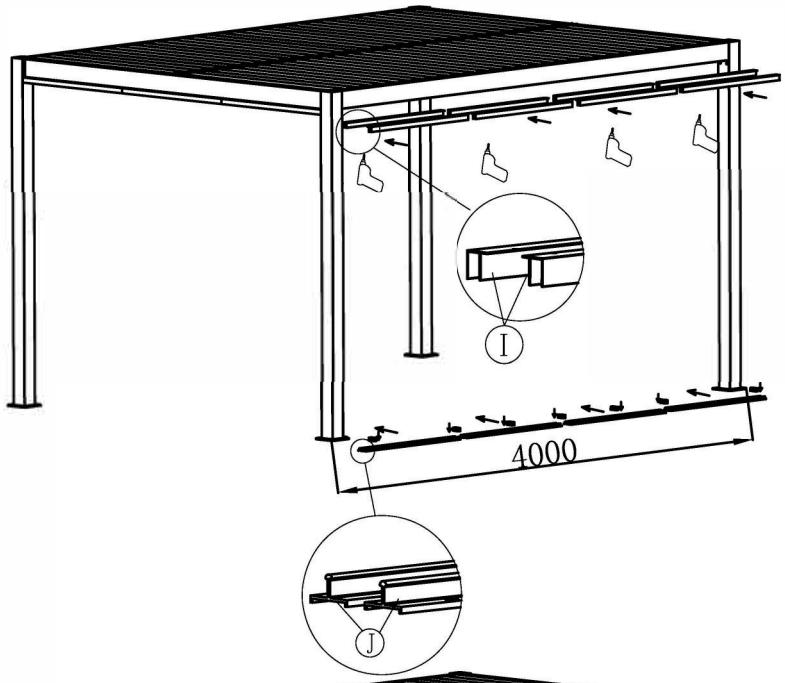
I
4000
J

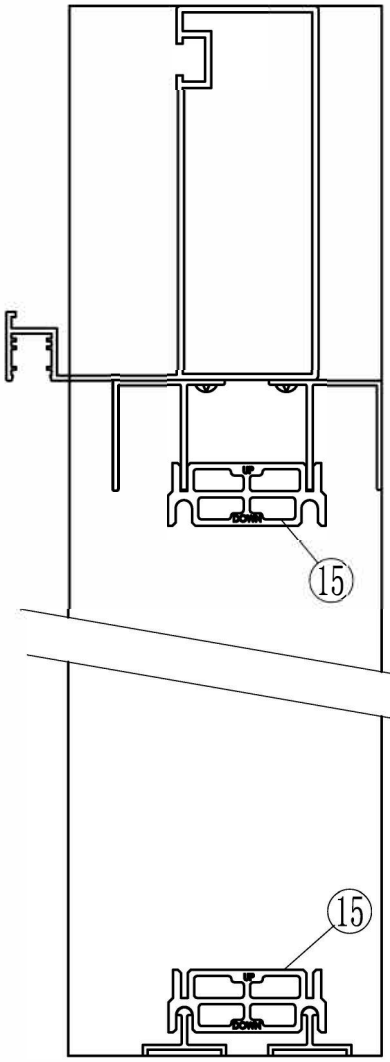
15
15

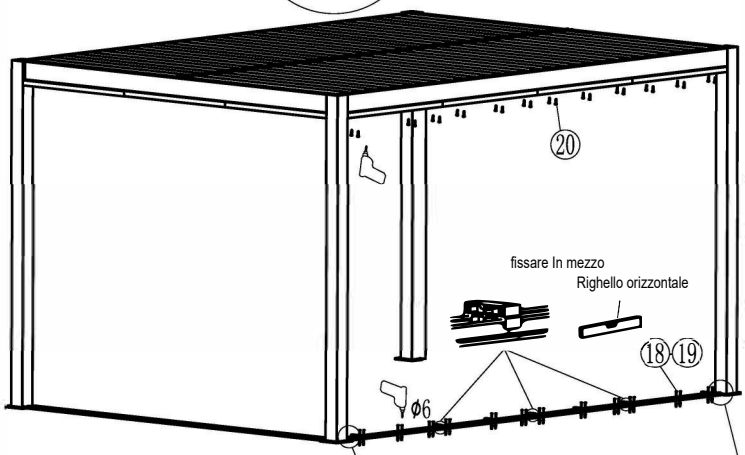
20
fissare In mezzo
Righello orizzontale
18 19
φ6

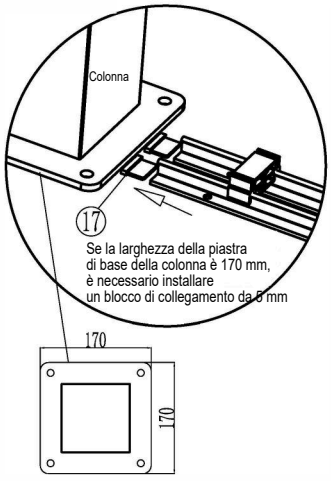
Colonna
17
Se la larghezza della piastra
di base della colonna è 170 mm,
è necessario installare
un blocco di collegamento da 5 mm
170
170

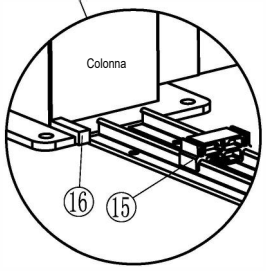
Colonna
16
15

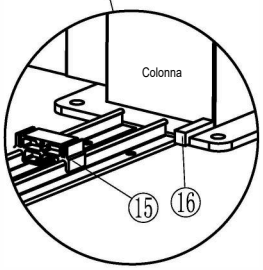
Colonna
15
16

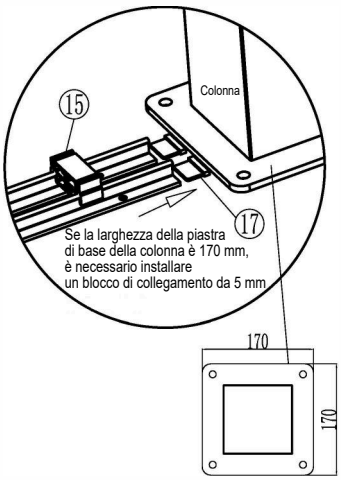
15
Colonna
17
Se la larghezza della piastra
di base della colonna è 170 mm,
è necessario installare
un blocco di collegamento da 5 mm
170
170

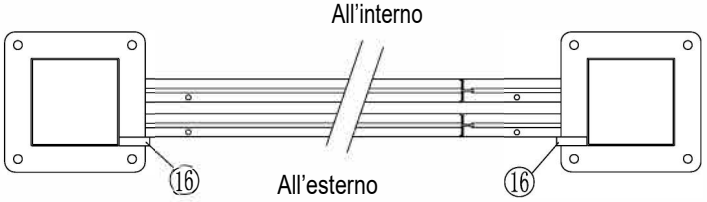
All’interno
16
All’esterno
16

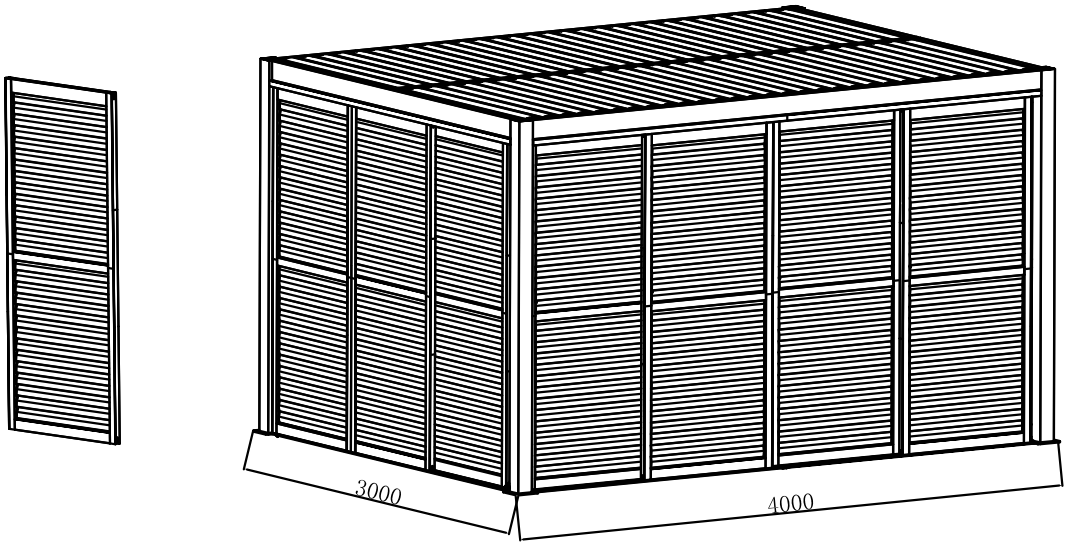
3000
4000

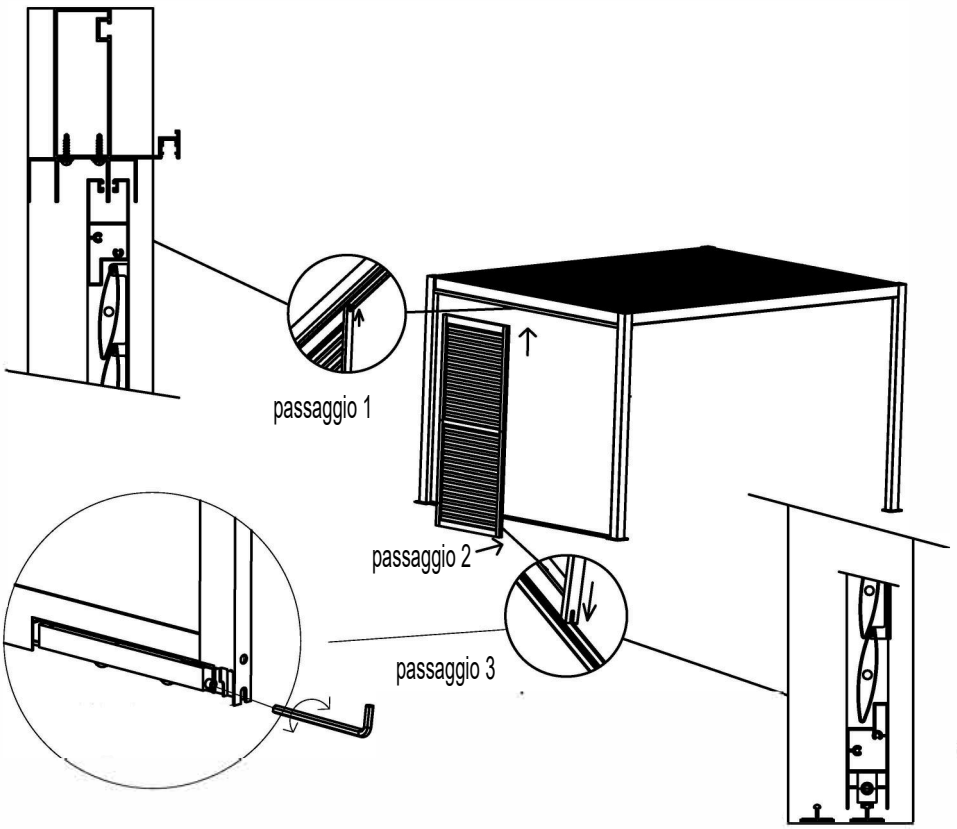
passaggio 1
passaggio 2
passaggio 3

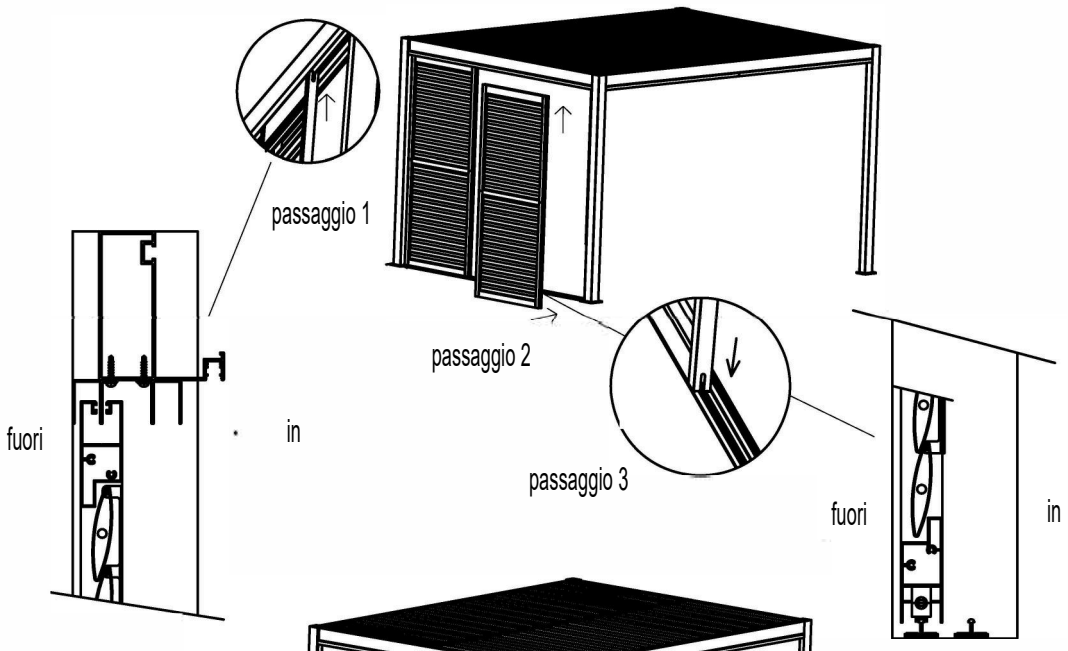
passaggio 1
passaggio 2
passaggio 3
fuori
in
fuori
in

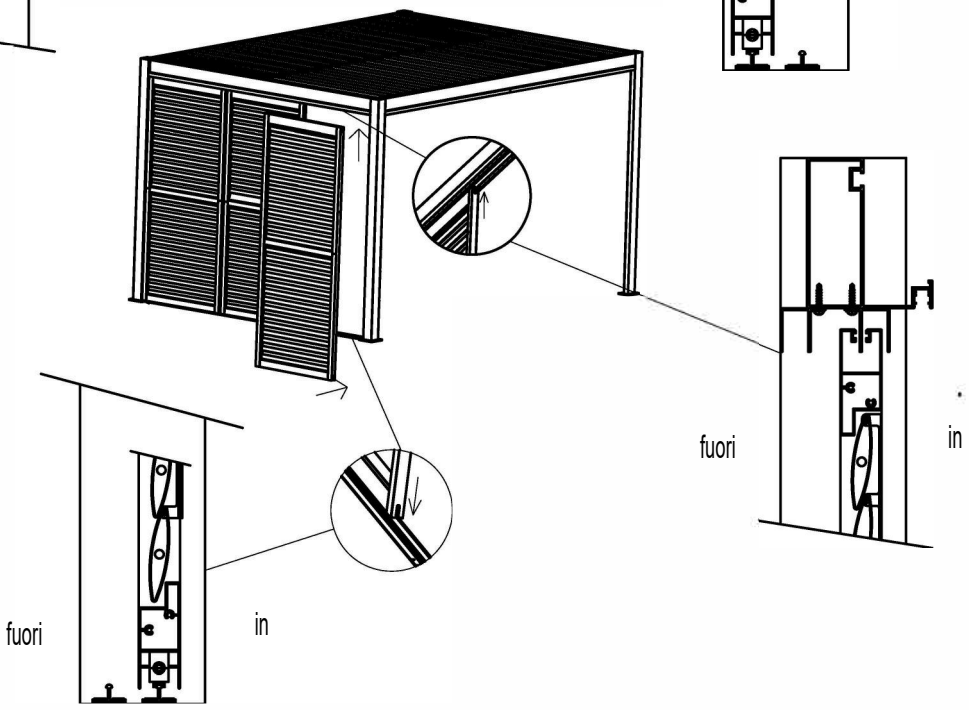
fuori
in
fuori
in

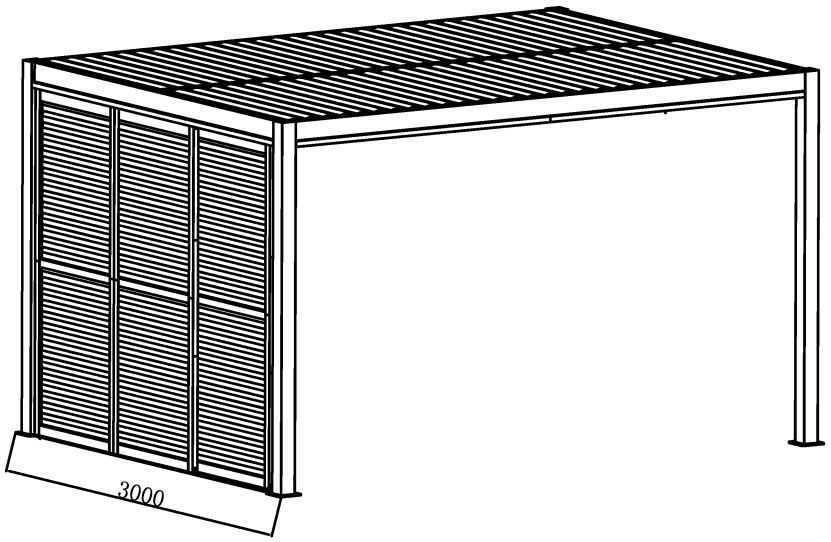

All’interno

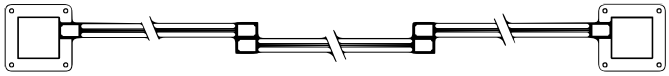

All’esterno

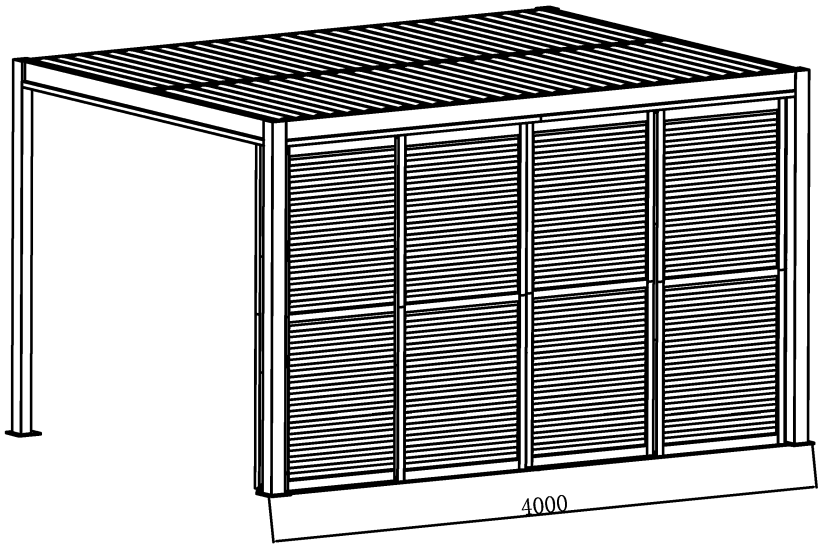

All’interno



All’esterno

Schema schematico delle maniglie per l'installazione di 3 porte

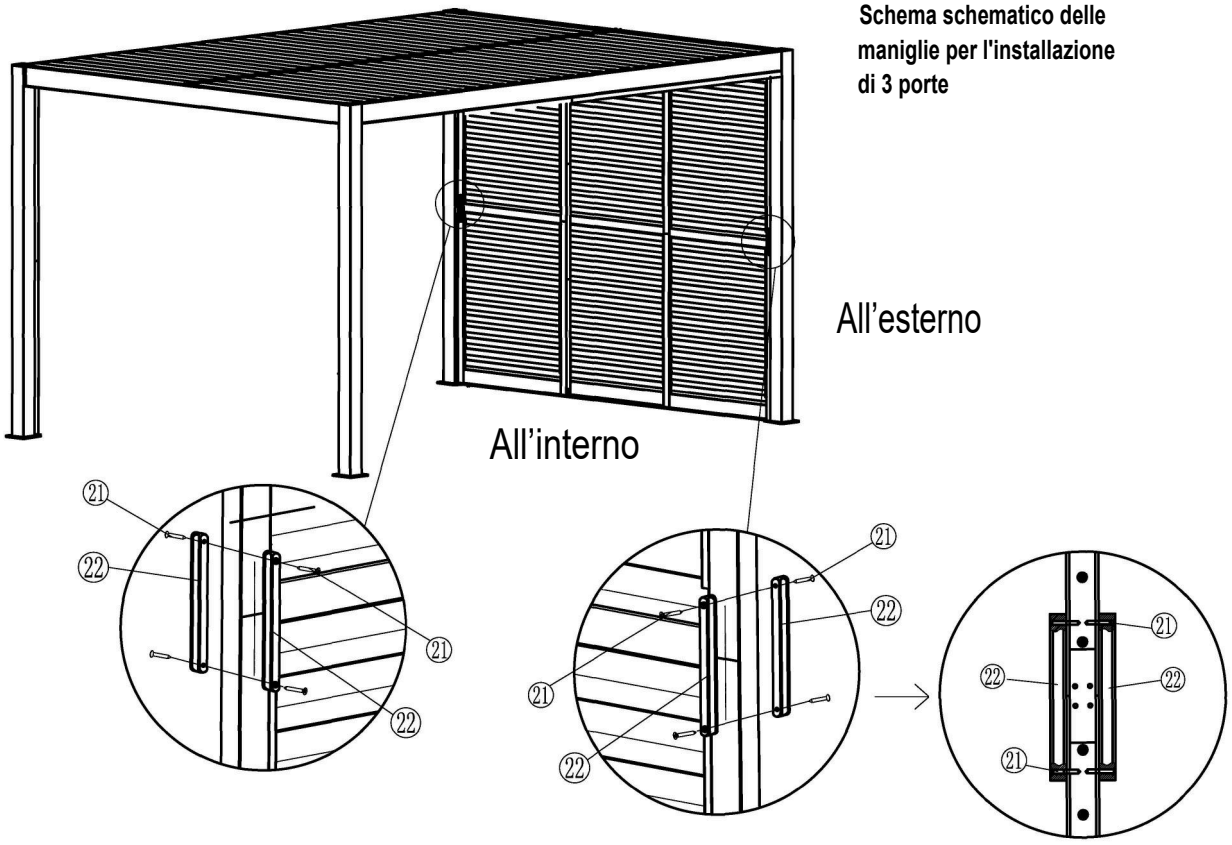

21	 st4. 2x32	4 pcs	22		4 pcs

Schema schematico delle maniglie per l'installazione di 4 porte

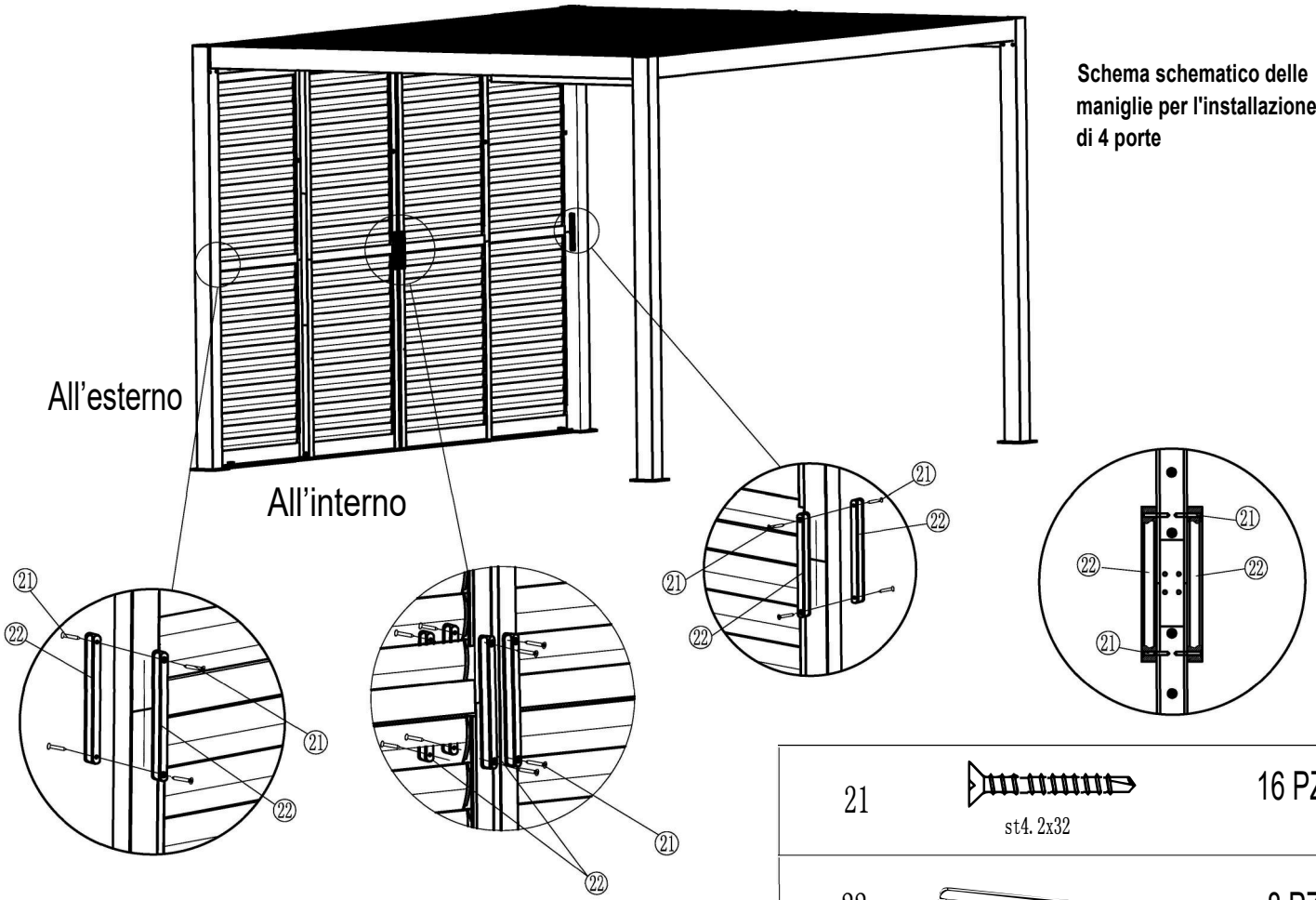

21	st4. 2x32	16 PZ
22		8 PZ

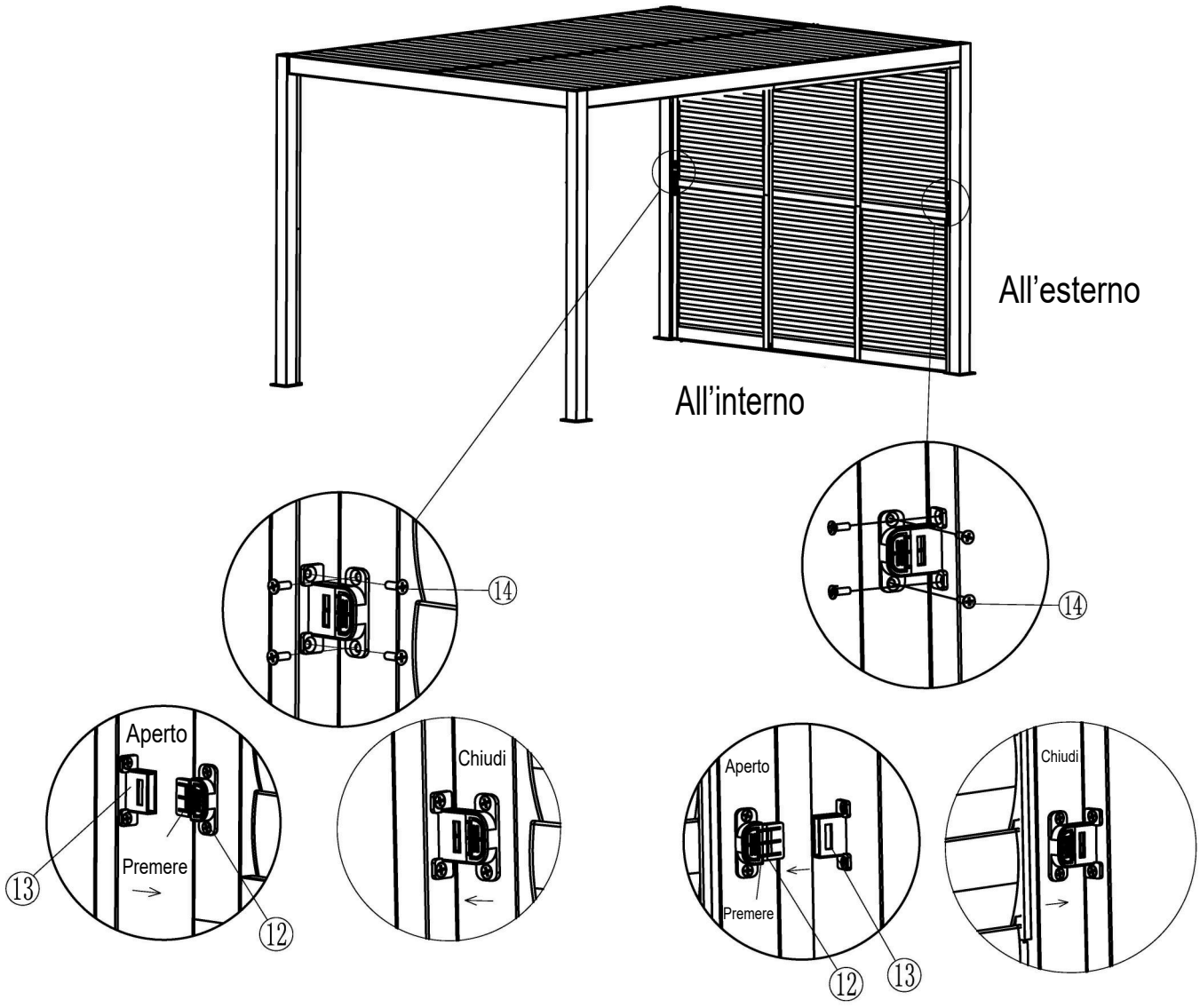

12			2 PZ
13			2 PZ
14		st4.2x16	8 PZ

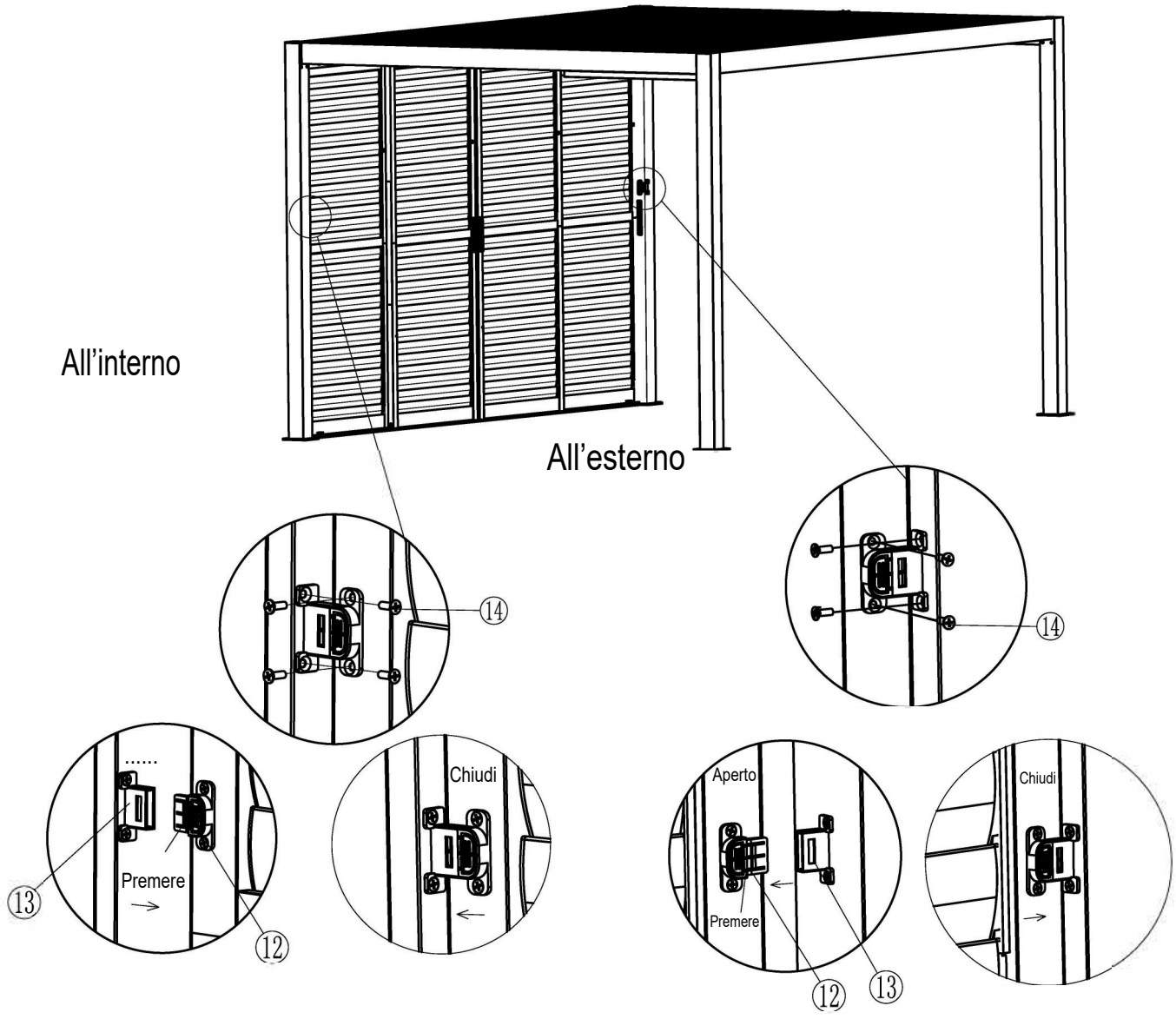

12			2 PZ
13			2 PZ
14		st4. 2x16	8 PZ